CANCIO

12+1

BARRAS · TABURETES
BAR TABLES · BAR STOOLS

ES - EN

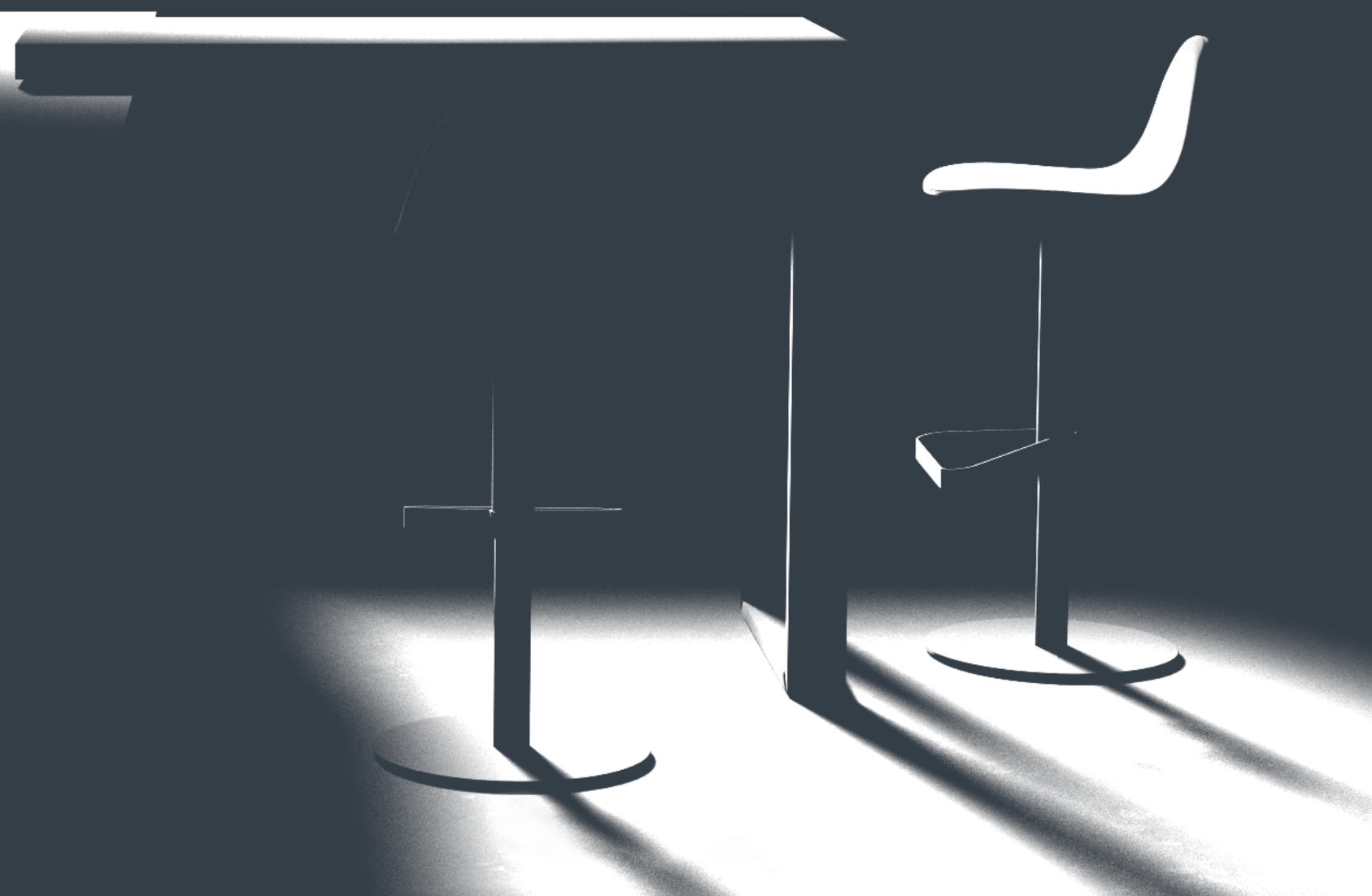

CATÁLOGO 12+1 Y TARIFA DE PRECIOS - GUÍA TÉCNICA 40

El catálogo 12+1 barras y taburetes es la segunda parte del proyecto 12, que divide la oferta de CANCIO en dos colecciones, mesas y sillas y barras y taburetes.

La gama que se presenta en este documento es el resultado de un largo y profundo análisis de las necesidades del mercado y las tendencias en el sector del mueble de cocina.

Los hábitos y costumbres en la cocina han cambiado en los últimos años, y la novedosa propuesta de barras, mesas altas y taburetes de bar que las complementan ofrece al usuario la posibilidad de incorporar al ambiente de su hogar una solución moderna y funcional.

Más que nunca, el catálogo que tiene en sus manos, es fruto del esfuerzo de muchas personas que han trabajado con ilusión en el desarrollo de un proyecto que esperamos sea de su agrado.

CATALOGUE 12+1 AND PRICE LIST - TECHNICAL GUIDE 40

The catalogue number 12+1 'bars and stools' is the second part of the project 12, that divides CANCIO's offer into two different collections; tables and chairs, and bars and stools.

The range that is presented in this document is the result of a long and deep analysis of market necessities and trends in the sector of kitchen furniture.

The customs and traditions in the kitchen have changed in the last few years, and the innovative proposal of bar tables and stools offer the user the possibility of integrating a modern and functional solution to space efficiency in the home.

Cancio's team has worked harder than ever before to develope this project so we hope you enjoy.

CANCIO

Fábrica de Muebles, S.A

BARRAS MÓVILES | MOBILE BARS

90º

22-25 | 118-121

Free

30-33 | 126-129

Slide

26-29 | 122-125

Snack

18-21 | 114-117

BARRAS FIJAS | FIX BARS

Circus Bar

56-59 | 140-141

Coma Bar

72-75 | 150-151

Cumbre

44-47 | 136

Fix

36-42 | 132-135

Fix Pata | Fix Leg

43 | 152

Logic Bar

66-67 | 146-147

Multipla

68-71 | 148-149

Peliccan Bar

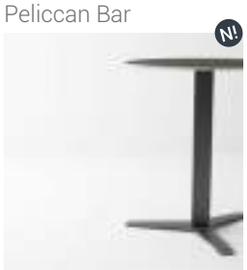

52-55 | 138-139

Podio Bar

48-51 | 137

BARRAS ABATIBLES | FOLDING BARS

Click single.

60-61 | 142-143

Vulcano single.

62-65 | 144-145

BARRAS FIJAS Y EXTENSIBLES | FIX AND EXTENDIBLE BARS

Coma Bar

72-75 | 150-151

Multipla

68-71 | 148-149

TABURETES FIJOS | FIX BAR STOOLS

City

80-81 | 154

Concept

88-89 | 158

Eclipse

90-91 | 159

Fantasy

92-93 | 160

Nera

86-87 | 157

Ole

82-83 | 155

Petris

78-79 | 153

Podio

94-95 | 161

Seven

84-85 | 156

TABURETES REGULABLES | ADJUSTABLE STOOLS

Chef

100-101 | 164

Magic

104-105 | 166

Panda

106-107 | 167

Play

98-99 | 163

Tabu

96-97 | 162

Vento

102-103 | 165

Win

108-109 | 168

Zoom

110-111 | 169

Catálogo | Tarifa

Catalogue | Price List

¡Producto nuevo!
New product!

Producto a medida
Custom-made products

INDICE POR MEDIDA | INDEX BY SIZE

BARRAS | BARS

	Barra Bar	Página Catálogo Catalogue page	Página Tarifa Price list page
60			
60x**60**	Podio Bar	48	137
70			
ø70	Peliccan Bar	52	138
ø70	Circus Bar	56	140
80			
ø80	Peliccan Bar	52	138
ø80	Circus Bar	56	140
80x**25**	Click	60	142
80x**39**	Vulcano	62	144
80x**55**	90º	22	118
80x**55**	Snack	18	114
80x**55**	Free	30	126
80x**55**	Slide	26	122
80x**55**	Fix	36	132
80x**65**	90º	22	118
80x**65**	Snack	18	114
80x**65**	Free	30	126
80x**65**	Slide	26	122
80x**65**	Fix	36	132
80x**80**	Podio Bar	48	137
90			
90x**42**	Vulcano	62	144
100			
100x**40**	Vulcano	62	144
100x**60**	Logic Bar	66	146
100x**60**	Podio Bar	48	137
110			
110x**25**	Click	60	142
110x**40**	Cumbre	44	136
100x**60**	Logic Bar	66	146
110x**70**	Coma Bar	72	150
115			
115x**42**	Vulcano	62	144

	Barra Bar	Página Catálogo Catalogue page	Página Tarifa Price list page
120			
120x**55**	90º	22	118
120x**55**	Snack	18	114
120x**55**	Slide	30	126
120x**55**	Free	26	122
120x**55**	Fix	36	132
120x**65**	90º	22	118
120x**65**	Snack	18	114
120x**65**	Slide	30	126
120x**65**	Free	26	122
120x**65**	Fix	36	132
120x**70**	Podio Bar	48	137
120x**70**	Logic Bar	66	146
120x**70**	Coma Bar	72	150
125			
125x**80**	Logic Bar	66	146
140			
140x**55**	90º	22	118
140x**55**	Snack	18	114
140x**55**	Slide	30	126
140x**55**	Free	26	122
140x**55**	Fix	36	132
140x**65**	90º	22	118
140x**65**	Snack	18	114
140x**65**	Slide	30	126
140x**65**	Free	26	122
140x**65**	Fix	36	132
140x**90**	Coma Bar	72	150
150			
150x**40**	Vulcano	62	144
160			
160x**40**	Cumbre	44	136
160x**90**	Coma Bar	72	150
180			
180x**90**	Coma Bar	72	150

	Barra Bar	Página Catálogo Catalogue page	Página Tarifa Price list page
A MEDIDA | CUSTOM MADE			
	90º	22	118
	Snack	18	114
	Slide	30	126
	Free	26	122
	Fix	36	132
	Vulcano	62	144
	Logic Bar	66	146
	Multipla	68	148

INDICE DE ACABADOS | FINISHES INDEX

PORCELÁNICO | CERAMIC

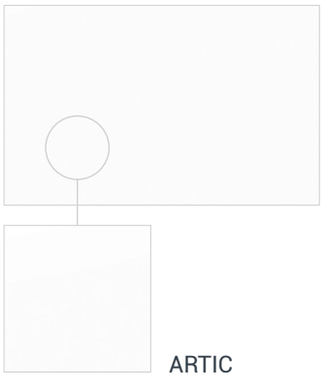
ARTIC

CALACATTA

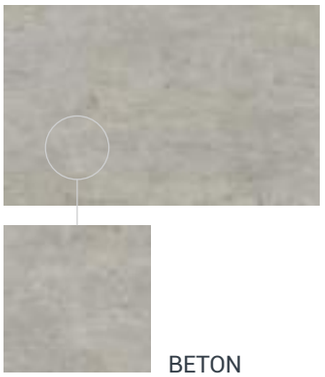
BETON

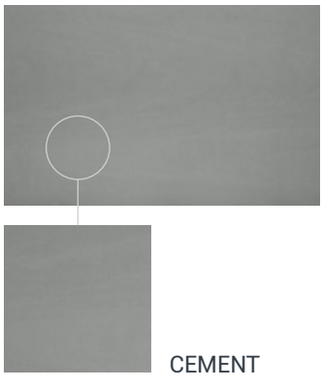
CEMENT

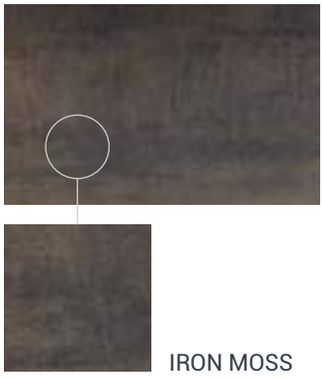
IRON MOSS

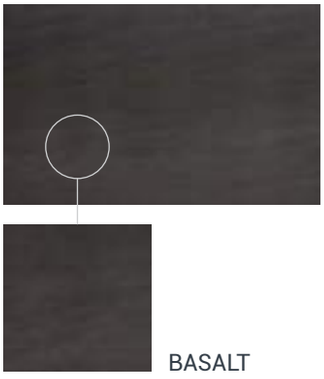
BASALT

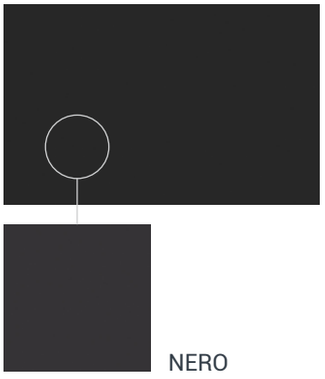
NERO

La textura de la encimera y las alas extensibles pueden variar entre si y respecto a la muestra.

The worktop texture and extensions may change from the sample. The extensions also may look different from the worktop.

- **Impermeable**
  Non absorbent
- **Resistente al fuego y al calor**
  Fire proof and heat resistent
- **Colores inalterables**
  Fast to light colours
- **Resistente a productos químicos**
  Chemical resistent
- **Superficie higiénica**
  Hygienic surface
- **Resistente a los rayones**
  Scratch resistant

NEOLITH EXTRAORDINARY SURFACE

FENIX

ALASKA

LONDRA

BROMO

INGO

- **Anti-huella digital**
  Anti-fingerprint
- **Reparabilidad térmica de microarañazos**
  Thermal healing of microscratches
- **Resistencia a arañazos y abrasión**
  Resistance to scratches and abrasion
- **Propiedad anti-bacterias reforzada**
  Enhanced anti-bacterial properties
- **Apto para el contacto con alimentos**
  Suitable for contact with food
- **Resistencia al calor seco**
  Resistance to dry heat

FENIX NTM

INDICE DE ACABADOS | FINISHES INDEX

CRISTAL MATE | MATT GLASS

BLANCO
WHITE

CRISTAL BRILLO | GLOSSY GLASS

BLANCO
WHITE

ANTRACITA
ANTHRACITE

NEGRO
BLACK

ROJO
RED

TÓRTOLA
TURTLEDOVE

Cristal templado, cantos biselados.
Tempered glass, bevelled corners.

Colores intensos obtenidos mediante laca epoxídica de alta adherencia.
Intense colours applied with a high adherence of epoxy.

LAMINADO | LAMINATE

ROBLE BLANCO
WHITE OAK

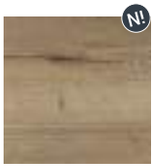

ROBLE NATURAL
NATURAL OAK

BLANQUEADA
BLEACHED

TOSTADA
TOASTED

CANALETTO
CANALETTO

TRUFA
TRUFFLE

COMPACMEL BLANCO
WHITE COMPACMEL

COMPACMEL ANTRACITA
ANTHRACITE COMPACMEL

CONCRETE

CARBON

ANTRACITA
ANTHRACITE

METALIZADO
METAL GREY

BLANCO WAX
WAX WHITE

BLANCO SUPER PORO
SUPER PORE WHITE

Alto nivel de durabilidad y resistencia al uso.
High level of durability and resistance to use.

Acabado superficial de gran dureza y resistencia a los agentes químicos.
Great hardness surface finish and chemical resistant.

MADERA DE HAYA TEÑIDA | STAINED BEECH WOOD

BLANQUEADA
BLEACHED

TOSTADA
TOASTED

CANALETTO
CANALETTO

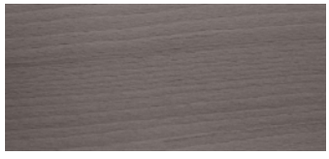

TRUFA
TRUFFLE

Materia prima noble, cálida y ecológica que proviene de bosques europeos.
Wood is a noble and natural material that comes from sustainable managed European forests.

Lacas a base de resinas de poliuretano que proporcionan la máxima resistencia y durabilidad del producto una vez acabado.
Resin lacquers are made up of acrylic dispersion for wooden materials, characterised by an excellent resistance and good superficial hardness.

INDICE DE ACABADOS | FINISHES INDEX

MADERA LACADA | LACQUERED WOOD

BLANCO
WHITE

METALIZADO
METAL GREY

ANTRACITA
ANTHRACITE

NEGRO
BLACK

MOSTAZA
MUSTARD

TÓRTOLA
TURTLEDOVE

ROJO
RED

VIOLETA
VIOLET

POLICARBONATO | POLYCARBONATE

BLANCO
WHITE

TRANSPARENTE
TRANSPARENT

FUMÉ
FUME

NARANJA
ORANGE

ROJO
RED

AZUL
BLUE

METAL | METAL

BLANCO
WHITE

ANTRACITA
ANTHRACITE

NEGRO
BLACK

ALUMINIO
ALUMINIUM

ALUMINIO ANODIZADO
ANODIZED ALUMINIUM

ACERO CROMADO
CHROME STEEL

ACERO INOXIDABLE
STAINLESS STEEL

Recubrimiento superficial con pintura al polvo, formulada en base a partículas epoxi y poliéster.
Powder coating applied by mechanical spraying dust particle resins of electrostatic charge.

Gran estabilidad en los colores al paso del tiempo y la luz solar, a la intemperie y a la corrosión.
Excellent levels of hardness and degree of adherence to metal.

TAPIZADO TEXTIL: COTTON | TEXTILE UPHOLSTERY: COTTON

BEIGE
BEIGE

TÓRTOLA
TURTLEDOVE

MOSTAZA
MUSTARD

NARANJA
ORANGE

ROJO
RED

AZUL
BLUE

Composición: 70% Lana Virgen, 30% Uretano.
Composition: 70% Virgin Wool, 30% Urethane.

Limpiar con aspirador. Limpiar en seco o bien lavar con un paño húmedo.
Use a vacum cleaner. Dry-clean or with a damp cloth.

camira

INDICE DE ACABADOS | FINISHES INDEX

TAPIZADO TEXTIL: MYSTIC | TEXTILE UPHOLSTERY: MYSTIC

BLANCO
WHITE

TÓRTOLA
TURTLEDOVE

MOSTAZA
MUSTARD

FUCSIA
FUCSIA

GRIS
GREY

ANTRACITA
ANTHRACITE

Composición: 100% PES.
Composition: 100% PES.

AquacleanTechnology es una protección avanzada para la tapicería. Este tratamiento cubre cada fibra con una capa molecular invisible que evita que la suciedad penetre en el tejido.

AquacleanTechnology is an advanced fabric protector for upholstery of all kinds. It is a treatment that covers every fibre with an invisible molecular layer which prevents dirt from penetrating the fabric.

Limpieza con agua en tan solo tres pasos:
Clean it in only three steps:

Retirar el exceso de producto vertido sobre la tapicería.
Remove any excess residue on the upholstery.

Aplicar agua sobre la mancha bien de forma directa o con un paño.
Apply water over the stain, either directly or using a damp cloth.

Presione sobre la mancha con el paño y frotar suavemente en círculos.
Press down over the stain with a damp cloth and rub gently over the fabric in circular movements.

TAPIZADO VINÍLICO: KANON | VINYL UPHOLSTERY: KANON

BLANCO
WHITE

TÓRTOLA
TURTLEDOVE

MOSTAZA
MUSTARD

NARANJA
ORANGE

ROJO
RED

ANTRACITA
ANTHRACITE

Composición: Vinilo. Recubierto por una capa de Uretano.
Composition: Vinil. Urethane.

Ciertas prendas de vestir y tintes de accesorios (como los utilizados en pantalones vaqueros) pueden migrar a superficies más claras. Este fenómeno se va incrementando por los efectos de la humedad y la temperatura; es irreversible.

Certain clothing and accessory dyes (such as those used on denim jeans) may migrate to lighter colours. This phenomenon is increased by humidity and temperature and it is irreversible.

Limpiar con un jabón suave y un trapo humedecido.
Clean it with a soft soap and a damp cloth.

INDICE DE ACABADOS | FINISHES INDEX

TAPIZADO VINÍLICO: SCENIC | VINYL UPHOLSTERY: SCENIC

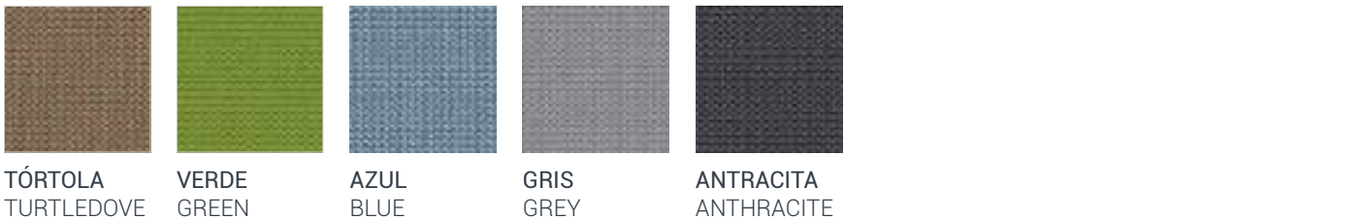

TÓRTOLA
TURTLEDOVE

VERDE
GREEN

AZUL
BLUE

GRIS
GREY

ANTRACITA
ANTHRACITE

Composición: Vinilo. Recubierto por una capa de Uretano.
Composition: Vinil. Urethane Topcoat.

Ciertas prendas de vestir y tintes de accesorios (como los utilizados en pantalones vaqueros) pueden migrar a superficies más claras. Este fenómeno se va incrementando por los efectos de la humedad y la temperatura; es irreversible.

Certain clothing and accessory dyes (such as those used on denim jeans) may migrate to lighter colours. This phenomenon is increased by humidity and temperature and it is irreversible.

Limpiar con un jabón suave y un trapo humedecido.
Clean it with a soft soap and a damp cloth.

SILVERGUARD
PERMABLOK 3®

TAPIZADO VINÍLICO: NOBEL | VINYL UPHOLSTERY: NOBEL

BLANCO
WHITE

BEIGE
BEIGE

TÓRTOLA
TURTLEDOVE

MOKA
MOKA

NARANJA
ORANGE

ROJO
RED

FUCSIA
FUCSIA

VIOLETA
VIOLET

NUBE
CLOUD

GRIS
GREY

ANTRACITA
ANTHRACITE

NEGRO
BLACK

Composición: Vinilo, Uretano.
Composition: Vinil, Urethane.

Ciertas prendas de vestir y tintes de accesorios (como los utilizados en pantalones vaqueros) pueden migrar a superficies más claras. Este fenómeno se va incrementando por los efectos de la humedad y la temperatura; es irreversible.

Certain clothing and accessory dyes (such as those used on denim jeans) may migrate to lighter colours. This phenomenon is increased by humidity and temperature and it is irreversible.

Limpiar con un jabón suave y un trapo humedecido.
Clean it with a soft soap and a damp cloth.

PERMABLOK 3®

BARRAS MÓVILES

MOBILE BARS

CARACTERÍSTICAS | CHARACTERISTICS

Adaptables a cualquier espacio.
Solutions for kitchen spaces efficiency.

Fabricado a medida y en medidas estándar.
Custom-made and standard dimensions.

Estructura y encimera suministrables de forma independiente.
Frame and worktop can be delivered independently.

Plazos de entrega muy ágiles.
Quick delivery time.

CONSIDERACIONES TÉCNICAS | TECHNICAL DATA

Diferentes elementos aseguran un suave desplazamiento.
Different elements for a soft movement

Mecanismo de bloqueo incorporado.
Lock brake system.

Fijación mediante cinta adhesiva de alto rendimiento.
Assembly using high performance adhesive tape.

Sistema de deslizamiento de alta fiabilidad.
High reliability sliding system.

VERSIONES | VERSIONS

Encimera de laminado poro sincronizado | Synchronized pore laminate worktop

Encimera de porcelánico 6mm | 6mm ceramic worktop

Encimera de cristal templado 8mm | 8mm tempered glass worktop

Armazón sin encimera | Frame without worktop

Encimera y pata en cascada de laminado poro sincronizado | Synchronized pore laminate worktop and cascade leg

Encimera y pata en cascada de porcelánico 6mm | 6mm ceramic worktop and cascade leg

Encimera y pata en cascada de cristal templado 8mm | 8mm tempered glass worktop and cascade leg

SNACK

TAMBIÉN A MEDIDA | ALSO CUSTOM MADE
80x55 | 80x65 | 120x55 | 120x65 | 140x55 | **140x65**

Páginas | Pages: 114-117

BARRA MÓVIL | MOBILE BAR

SNACK

TAMBIÉN A MEDIDA | ALSO CUSTOM MADE
80x55 | **80x65** | 120x55 | 120x65 | 140x55 | 140x65

Solución móvil para ampliar la superficie de su encimera. Desplazable en uno o dos sentidos como mesa de apoyo o bien para comer cómodamente usando taburetes altos o hacer un desayuno rápido de pie.

Mobile solution to enlarge the worktop surface of the kitchen. Movable in one or two directions to be used like support for a quick lunch using bar stools or standed up.

Petris 78 | Fantasy 92 | Podio 94 | Magic 104

TAMBIÉN A MEDIDA | ALSO CUSTOM MADE
80x55 | 80x65 | 120x55 | **120x65** | 140x55 | 140x65

P 18-19. Encimera laminado roble natural | Taburetes Podio 65, asiento acero lacado blanco, patas madera tostada.
P 18-19. Natural oak laminate worktop | Podio stools, white lacquered steel seat, toasted wood legs.

P 20. Encimera porcelánico Beton, armazón antracita | Taburetes Magic, asiento y respaldo lacado antracita, columna y base lacado antracita.
P 20. Beton ceramic worktop, anthracite frame | Magic stools, anthracite seat and back, anthracite lacquered column and base.

P 21. Encimera porcelánico Artic, armazón blanco | Taburetes Petris 75 asiento madera tostada, patas lacado blanco.
P 21. Artic ceramic worktop, white frame | Petris 75 stools toasted wood seat, white lacquered legs.

90º

TAMBIÉN A MEDIDA | ALSO CUSTOM MADE
80x55 | 80x65 | 120x55 | 120x65 | 140x55 | 140x65

Páginas | Pages: 118-121

BARRA MÓVIL | MOBILE BAR

90º

TAMBIÉN A MEDIDA | ALSO CUSTOM MADE
80x55 | 80x65 | 120x55 | 120x65 | **140x55** | 140x65

Barra de cocina móvil y a medida. Su suave mecanismo de desplazamiento permite un giro de 90º sobre si misma. Facilita su doble uso como ampliación de la encimera de su cocina, mesa de apoyo o para comer. Dispone de ruedas en la pata y sistema de bloqueo posicional.

Customised and mobile kitchen bar table. Its smooth movement mechanism allows a 90º turn, making the enlargement of the kitchen worktop easy. It has wheels on the legs and a positional blocking system.

Seven 84 | Tabu 96 | Chef 100 | Vento 102

TAMBIÉN A MEDIDA | ALSO CUSTOM MADE
80x55 | 80x65 | **120x55** | 120x65 | 140x55 | 140x65

P 22-23. Encimera laminado roble natural, pata lacado blanco | Taburete City 65, asiento tapizado Nobel blanco, patas lacado blanco.
S 22-23. Natural oak laminate worktop, white lacquered leg | City 65 stool, Nobel white upholstery seat, white lacquered legs.

P 24. Encimera y cascada porcelánico Calacatta, armazón y pata lacado antracita | Taburete Vento, asiento tapizado Scenic azul, columna cromada, base acero inoxidable redonda.
P 24. Calacatta ceramic worktop and cascade, anthracite lacquered frame and leg | Vento stool, stainless steel base, chromed column and Scenic blue upholstered seat.

P 25. Encimera porcelánico Nero, armazón lacado negro, pata lacado blanco | Taburete Tabu, asiento tessuto, madera tostada y tapizado Mystic blanco, columna y base redonda lacado blanco.
P 25. Nero ceramic worktop, black lacquered frame, white lacquered leg | Tabu stool, Tessuto seat, toasted wood and white Mystic upholstery, white lacquered column and rounded base.

BARRA MÓVIL | MOBILE BAR

SLIDE

Primer premio de diseño en categoría mobiliario auxiliar de cocina | Curt Ed.
First prize in auxiliary kitchen furniture category | Curt Ed.

TAMBIÉN A MEDIDA | ALSO CUSTOM MADE

80x55 | 80x65 | 120x55 | 120x65 | 140x55 | 140x65

Páginas | Pages: 122-125

BARRA MÓVIL | MOBILE BAR

SLIDE

TAMBIÉN A MEDIDA | ALSO CUSTOM MADE
80x55 | 80x65 | 120x55 | 120x65 | 140x55 | 140x65

Barra móvil a la medida de su proyecto, se desplaza longitudinalmente a lo largo de la encimera de cocina o de cualquier muro, lo que permite su uso a altura de mesa. Desliza sobre un mecanismo silencioso y oculto en el interior de un perfil metálico y decorativo, que puede sustituir el peto o copete de la encimera.

Customised mobile bar table with longitudinal movement over the kitchen worktop or any wall. It slides over a silent and hidden mechanism assembled on a decorative aluminum slide that can substitute the trim of the kitchen worktop.

Ole
82

Podio
94

Tabu
96

Chef
100

SLIDE

TAMBIÉN A MEDIDA | ALSO CUSTOM MADE
80x55 | 80x65 | 120x55 | 120x65 | 140x55 | 140x65

P 26-27. Encimera laminado roble natural, pata lacado antracita. Guía lacado antracita | Taburete Chef, asiento policarbonato fumé, columna cromada y base redonda acero inoxidable.
P 26-27. Natural oak laminate worktop, anthracite lacquered leg. Anthracite lacquered slide | Chef stool, stainless steel base, chromed column and fume polycarbonate seat

P 28. Encimera y cascada Porcelanico Artic, armazón y pata lacado blanco. Guia lacado blanco | Taburete Ole 65, asiento y respaldo tapizado Kanon blanco, estructura lacado blanco.
P 28. Artic ceramic worktop and cascade, white lacquered frame. White lacquered slide | Ole 65 stools, white lacquered frame, white Kanon upholstered seat and back

P 29. Encimera y cascada porcelánico Iron Moss, armazón y pata lacado negro. Guía lacado negro | Taburetes Podio 45, 65 y 80 asiento acero lacado negro, patas lacado negro.
P 29. Iron Moss ceramic worktop and cascade, black lacquered frame, leg and slide | Podio stools 45, 65 and 80, black lacquered steel seat, black lacquered legs.

BARRA MÓVIL | MOBILE BAR

FREE

TAMBIÉN A MEDIDA | ALSO CUSTOM MADE
80x55 | 80x65 | 120x55 | 120x65 | 140x55 | **140x65**

Páginas | Pages: 126-129

BARRA MÓVIL | MOBILE BAR

FREE

TAMBIÉN A MEDIDA | ALSO CUSTOM MADE
80x55 | 80x65 | 120x55 | **120x65** | 140x55 | 140x65

Barra de cocina móvil y a medida, para montar sobre su encimera de cocina. Desplazamiento en dos direcciones independiente o simultáneamente, para facilitar su máximo aprovechamiento. Máxima capacidad de uso como mesa de apoyo a la cocina o para comer de forma cómoda y espaciosa.

Customised and mobile kitchen bar table which can be assembled on the kitchen worktop. Two simultaneous and independent directions movement for space optimization. Maximum use capacity for having an easy and spacious lunch.

City
80

Tabu
96

Chef
100

Win
108

TAMBIÉN A MEDIDA | ALSO CUSTOM MADE
80x55 | 80x65 | 120x55 | **120x65** | 140x55 | 140x65

P 30-31. Encimera laminado roble blanco, pata lacado blanco | Taburete Win, asiento lacado antracita, columna y base redonda lacado blanco.
P 30-31. White oak laminate worktop, white lacquered leg | Win stool, anthracite lacquered seat, white lacquered column and rounded base.

P 32. Encimera cristal blanco mate armazón y pata lacado blanco | Taburete Chef, asiento policarbonato fumé, columna y base redonda lacado antracita.
P 32. Artic ceramic worktop, white lacquered frame and leg | Chef stool, fume polycarbonate seat, anthracite lacquered column and rounded base.

P 33. Encimera porcelanico Artic, armazón y pata lacado antracita | Taburete Tabu, asiento lacado mostaza, columna y base redonda lacado antracita.
P 33. Matt white glass worktop, anthracite lacquered frame and leg | Tabu stool, mustard lacquered seat, anthracite lacquered column and rounded base.

BARRAS

BAR TABLES

Poro sincronizado

Las superficies de laminado con poro sincronizado hacen coincidir la estructura del acabado con el veteado de la madera, ofreciendo un realismo visual y de tacto asombroso.

Synchronized Pore

The surfaces in synchronized pore laminate matches the structure of finish with the wood veins, giving an amazing visual realism.

Recubrimiento acero y aluminio

El recubrimiento aplicado a las piezas de acero o aluminio se realiza mediante pintura en polvo poliéster curada a una temperatura de 180 grados.

Las 100 micras de recubrimiento aplicadas confieren a las estructuras metálicas un alto grado de resistencia.

Steel and aluminium coating

The coating applied to steel or aluminium parts is made by cured powder polyester coating to a temperature of 180 degrees.

The coating microns applied give the metal frames a high degree of resistance.

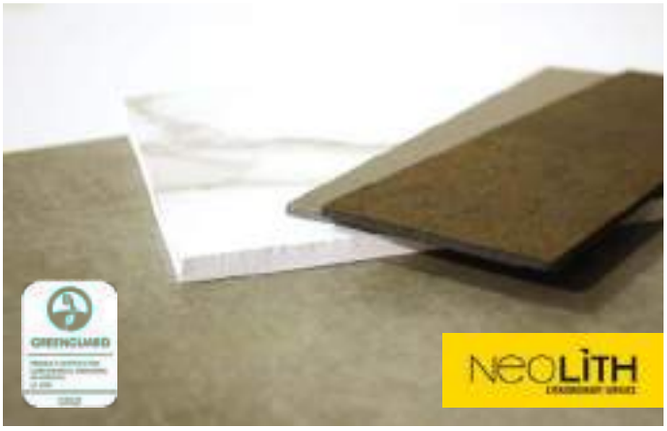

Porcelánico

Una superficie de características extraordinarias. Es resistente a las más altas y también a las más bajas temperaturas, al rayado, a la flexión y a los efectos de la exposición solar. Además, es un material ligero, fácil de limpiar, higiénico y de origen 100% natural, no desprendiendo sustancias nocivas y siendo por tanto apto al contacto directo con alimentos.

Ceramic

An extraordinary surface. It is resistant to high temperatures, to UV rays, to ice and freezing, it is scratch resistant, easy to clean, does not release harmful substances, and 100% natural and recyclable.

FIX

TAMBIÉN A MEDIDA | ALSO CUSTOM MADE
80x55 | 80x65 | **120x55** | 120x65 | 140x55 | 140x65

Páginas | Pages: 132-135

BARRA FIJA | FIX BAR

FIX

TAMBIÉN A MEDIDA | ALSO CUSTOM MADE
80x55 | 80x65 | 120x55 | 120x65 | 140x55 | **140x65**

FIX

TAMBIÉN A MEDIDA | ALSO CUSTOM MADE
80x55 | 80x65 | **120x55** | 120x65 | 140x55 | 140x65

Barra fija y a medida, de montaje en pared o sobre encimera. Múltiples opciones estéticas y funcionales. Con patas en perfil de aluminio anodizado o lacado, cascada con el mismo material que la encimera o con soporte en vidrio transparente y templado de 15mm.

Customised Fix bar table affixed to the wall. Several aesthetic and functional options. Anodized or lacquered aluminium profile leg, in cascade with the same material than top or 15 mm transparent and tempered glass.

Petris	Eclipse	Chef	Vento
78	90	100	102

P 36-37. Encimera cristal blanco brillo, armazón y pata lacado blanco | Taburetes Fantasy 80, asiento policarbonato blanco y patas madera blanqueada Taburetes Podio 45, asiento acero lacado blanco, patas madera blanqueada.
P 36-37. Glossy white glass worktop, white lacquered steel frames, white lacquered aluminium legs | Fantasy 80 bar stools, white polycarbonate seats and bleached wood legs | Podio 45 stools, white lacquered seats and bleached wood legs.

P 38. Encimera cristal antracita brillo, pata cristal transparente | Taburete Petris, asiento tapizado Scenic azul, patas acero lacado negro.
P 38. Glossy anthracite glass worktop, transparent glass leg | Petris 65 bar stool, blue Scenic upholstery, black lacquered steel legs.

P 39. Encimera laminado roble natural, pata cristal transparente | Taburete Chef, asiento policarbonato transparente, columna y base redonda lacado blanco.
P 39. Natural oak laminate worktop, transparent glass leg | Chef stool, transparent polycarbonate seat, white lacquered column and rounded base.

BARRA FIJA | FIX BAR

FIX

TAMBIÉN A MEDIDA | ALSO CUSTOM MADE
80x55 | 80x65 | **120x55** | 120x65 | 140x55 | 140x65

FIX

TAMBIÉN A MEDIDA | ALSO CUSTOM MADE
80x55 | 80x65 | 120x55 | 120x65 | 140x55 | 140x65

P 40. Encimera y cascada porcelánico Beton, armazón y pata lacado antracita | Taburetes Vento, asiento tapizado Nobel blanco, columna y base redonda lacado antracita.
P 40. Beton ceramic worktop and cascade and anthracite steel frame | Vento stools, anthracite lacquered base and column, white Nobel Foam comfort upholstered seats.

P 41. Encimera porcelánico Nero, armazón y pata lacado negro | Taburetes Play, asiento lacado tórtola, columna y base redonda lacado negro.
P 41. Nero ceramic worktop and black steel frame and leg | Play stools, tourtledove lacquer seats, black lacquered rounded base and column.

BARRA FIJA | FIX BAR

FIX

TAMBIÉN A MEDIDA | ALSO CUSTOM MADE
80x55 | 80x65 | 120x55 | 120x65 | **140x55** | 140x65

PRODUCTO A MEDIDA | ALSO CUSTOM MADE

Página | Page: 152

FIX PATA | FIX LEG

P 42. Encimera roble natural | Taburete Eclipse 65, patas madera tostada y asiento lacado blanco.
P 42. Natural oak worktop | Eclipse 65 stools, white lacquered seat, toasted wood legs.

P 43. Patas Fix a medida, aluminio anodizado, lacado blanco, negro y antracita
P 43. Customised Fix legs, anodized and white, black and anthracite aluminium

BARRA FIJA | FIX BAR

CUMBRE

110x40 | 160x40

Página | Page: 136

BARRA FIJA | FIX BAR

CUMBRE

110x40 | **160x40**

CUMBRE

110x40 | **160x40**

Barra fija de cocina diseñada para espacios estrechos. Patas metálicas lacadas en epoxy y encimera en cristal templado y coloreado o porcelanico con base en vidrio.

Kitchen bar table designed for narrow spaces. Metallic epoxy lacquered legs and work-top in tempered glass or ceramic with glass base.

Petris	Seven	Fantasy	Play
78	84	92	98

P 44-45. Encimera cristal antracita brillo, patas lacado antracita | Taburete Fantasy 65, asiento policarbonato fume, patas madera tostada.
P 44-45. Glossy anthracite glass top, anthracite lacquered steel legs | Fantasy 65 bar stool, fume polycarbonate seat, toasted wood legs

P 46. Encimera porcelanico Basalt, patas lacado aluminio | Taburete Seven 65, asiento lacada mostaza, patas lacado aluminio.
P 46. Basalt ceramic top, aluminium lacquered legs | Seven 65 bar stool, mustard lacquered wood seat, aluminium lacquered legs.

P 47. Encimera cristal blanco mate, patas lacado blanco | Taburete Petris 75, asiento madera blanqueada, patas lacado blanco.
P 47. Matt white glass worktop, white lacquered steel legs | Petris 75 bar stool bleached beech wood seat and white lacquered steel legs.

PODIO BAR

60x60 | 80x80 | 100x60 | 120x70

Página | Page: 137

BARRA FIJA | FIX BAR

PODIO BAR

60x60 | 80x80 | 100x60 | **120x70**

PODIO BAR

60x60 | 80x80 | 100x60 | **120x70**

Mesa alta con patas de madera maciza de haya teñida o lacada y encimera en chapa de acero plegado de 1,5mm lacada en epoxy texturado que se pliega en los extremos para crear una encimera sin vivos cortantes.

Snack table with solid wooden legs and 1,5 mm epoxy lacquered curved steel sheet to avoid cutting edges. Suitable table for contract spaces.

Eclipse 90 | Fantasy 92 | Podio 94 | Tabu 96

P 48-49. Encimera acero lacado antracita, patas madera tostada | Taburete Podio 65, asiento acero lacado antracita, patas madera tostada.
P 48-49. Anthracite lacquered steel worktops, toasted wood legs | Podio 65 bar stools, toasted wood legs, anthracite lacquered steel seats.

P 50. Familia Podio. Barra y taburetes Podio 65, encimera y asientos acero lacado blanco, patas madera blanqueada | Carrito Urban, bandejas acero lacado blanco, estructura madera blanqueada.
P 50. Podio family. 65 Podio stool and snack table, white lacquered steel worktops and seats, bleached beech wood legs | Urban trolley, white lacquered steel trays, bleached wood frame.

P 51. Encimera acero lacado negro, patas madera tostada | Taburete Fantasy 65, asiento policarbonato blanco, patas madera tostada.
P 51. Black lacquered steel worktop, toasted wood legs | Fantasy 65 bar stools, toasted wood legs, white polycarbonate seats.

PELICCAN BAR

ø70 | ø80

Páginas | Pages: 138-139

BARRA FIJA | FIX BAR

PELICCAN BAR

ø70 | **ø80**

PELICCAN BAR

ø70 | ø80

Mesa alta de pie central con columna en aluminio lacado de sección triangular, base en acero con forma de aspa que le confiere una gran estabilidad.

Differentiated design with a central leg snack table. The column is done in aluminium profile with triangular section and the base has three metal pieces in blade form that makes the table really stable.

Seven	Eclipse	Panda	Win
84	90	106	108

P 52-53. Encimera porcelanico Beton, columna y base lacado antracita | Taburete Eclipse 65, asiento tapizado Scenic azul, patas madera antracita.
P 52-53. Beton ceramic worktop, anthracite lacquered column and base | Eclipse 65 bar stool, Scenic blue upholstered seat, anthracite lacquered wood legs.

P 54. Encimera porcelanico Calacatta, columna y base lacado antracita | Taburete Seven 65, asiento lacado blanco, patas lacado antracita.
P 54. Calacatta ceramic worktop, anthracite lacquered column and base | Seven 65 bar stool, white lacquered seat, anthracite lacquered steel legs.

P 55. Encimera Fenix Alaska, columna y base lacado blanco | Taburete Petris 65, asiento tessuto, madera tostada y tapizado Nobel blanco, patas lacado blanco.
P 55. Alaska Fenix worktop, white lacquered column and base | Petris 65 bar stool, tessuto seat, toasted wood and White Nobel upholstery, white lacquered steel legs.

CIRCUS BAR

ø70 | **ø80**

Páginas | Pages: 140-141

BARRA FIJA | FIX BAR

CIRCUS BAR

ø70 | **ø80**

CIRCUS BAR

ø70 | **ø80**

Mesa alta de pie central con base cuadrada y esquinas redondeadas que se fabrica en acero inoxidable, cromado o lacada en epoxy. Encimera con base en contrachapado y superficie en cristal, porcelanico o Fenix.

Rounded snack table with central leg. Metallic base in stainless steel, chromed or epoxy lacquered. Worktop in glass, ceramic or Fenix with plywood base.

Tabu	Play	Panda	Win
96	98	106	108

P 56-57. Encimera Fenix Alaska, columna cromada, base acero inoxidable | Taburete Play, asientos lacados blanco, antracita y mostaza, columna cromada y base redonda acero inoxidable.
P 56-57. Alaska Fenix worktop, chromed column and stainless steel base | Play stool, white, anthracite and mustard lacquered seats, chromed column and stainless steel circular base.

P 58. Encimera Fenix Alaska, columna y base lacado blanco | Taburete Tabu, asiento lacado blanco, columna y base redonda lacado blanco.
P 58. Alaska Fenix worktop, column and base lacquered white | Tabu stool, white lacquered column, base and seat.

P 59. Encimera cristal tórtola, columna cromada, base acero inoxidable | Taburete Win, asiento lacado tórtola, columna cromada, base redonda acero inoxidable.
P 59. Turteldove glass worktop, chromed column and stainless steel base | Win stool, turtledove lacquered seat, chromed column and stainless steel circular base.

BARRA ABATIBLE | FOLDING BAR

CLICK

80x25 | **110x25**

Páginas | Pages: 142-143

Mesa de pared abatible que ofrece un doble uso; en posición cerrada dispone de una estrecha balda de apoyo y una vez abierta, el espacio practicable es equivalente al de una mesa de medidas estandar. El sistema de elevación es cómodo y sencillo, gracias a las dos escuadras metálicas de acabado antracita de alta resistencia.

A folding wall table with a double use; in closed position offers a narrow shelf and once it is open, presents a practicable space for two or three people. Click has a comfortable elevation system with two high performance metallic brackets.

80x25 | **110x25**

CLICK

P 60-61. Encimera compacmel antracita, ala auxiliar laminado madera tostada | Taburete Tabu, asiento madera tostada, columna y base redonda lacado antracita.
P 60-61. Anthracite Compamel worktop, toasted wood laminate extension | Tabu stool, toasted wood seat, anthracite lacquered column and rounded base.

BARRA ABATIBLE | FOLDING BAR

VULCANO

TAMBIÉN A MEDIDA | ALSO CUSTOM MADE
80x39 | 90x42 | 100x40 | 115x42 | 150x40

Páginas | Pages: 144-145

BARRA ABATIBLE | FOLDING BAR

VULCANO

TAMBIÉN A MEDIDA | ALSO CUSTOM MADE
80x39 | 90x42 | 100x40 | **115x42** | 150x40

Balda abatible de pared a medida, ideal para espacios pequeños en los que el aprovechamiento de los metros cuadrados se hace imprescindible. En posición plegada apenas ocupa dos centímetros, y una vez elevada, ofrece una superficie de uso idónea para hasta tres personas.

A folding wall table suitable for small spaces in which few squares meters are available. In folded position, it occupies only two centimeters, and once is openned, it offers an ideal surface to be used by three persons.

VULCANO

TAMBIÉN A MEDIDA | ALSO CUSTOM MADE
80x39 | 90x42 | 100x40 | **115x42** | 150x40

P 62-63. Encimera laminado madera tostada | Taburetes Podio 65, asientos acero lacado antracita, patas madera tostada.
P 62-63. Toasted wood laminate worktop and anthracite steel squads | Podio 65 bar stools, anthracite lacquered steel seat, toasted wood legs.

P 64-65. Encimera porcelanico Cement | Taburete Nera 65, asiento lacado antracita, patas lacado antracita.
P 64-65. Cement ceramic worktop and anthracite lacquered steels squads | Nera 65 bar stool, anthracite lacquered seat, anthracite lacquered steel legs.

BARRA FIJA | FIX BAR

LOGIC

TAMBIÉN A MEDIDA | ALSO CUSTOM MADE
100x60 | 110x70 | 120x70 | 125x80

Páginas | Pages: 146-147

Mesa fija alta a medida, de diseño depurado y minimalista. Patas y armazón en acero lacado epoxy y encimera en cristal templado, porcelánico con base de vidrio o laminado.

Customised snack table of 90cm high with a minimalist design. Epoxy steel legs and frame and worktop in tempered glass, ceramic or laminate.

Petris 78 | Seven 84 | Nera 86 | Concept 88

LOGIC

TAMBIÉN A MEDIDA | ALSO CUSTOM MADE
100x60 | 110x70 | 120x70 | 125x80

P 66. Encimera laminado blanco súper poro, patas lacado blanco | Taburete Seven 65, asiento madera blanqueada, patas lacado blanco.
P 66. Super pore white laminate worktop, white lacquered steel frame and legs | Seven 65 stools, bleached wood seats, white lacquered legs.

P 67. Encimera cristal antracita brillo, patas lacado antracita | Taburetes Nera 65, asiento madera tostada, patas lacado antracita.
P 67. Glossy anthracite glass worktop, anthracite lacquered legs | Nera 65 stools, toasted wood seats, anthracite lacquered legs.

MULTIPLA

MULTIPLA

PRODUCTO A MEDIDA | CUSTOM MADE PRODUCT

MULTIPLA

Mesa alta a medida. Posibilidad de elegir el largo, ancho y alto, extensible o fija, con multitud de opciones de materiales y acabados en la encimera y las patas, incorporar ruedas en las patas, o incluso suministrarse solamente el armazón.

Customised snack table. You can chose the length, the width and even the high of the table, extendable or fix, with or without wheels on the legs, and also the possibility to deliver only the frame.

City
80

Ole
82

Concept
88

Win
108

P 68-69. Encimera cristal blanco brillo, armazón laminado gris, patas aluminio anodizado | Taburete Concept 65, estructura lacado aluminio, respaldo lacado metalizado y asiento tapizado Scenic azul.
P 68-69. Glossy white glass worktop, grey laminate frame, anodized aluminium legs | Concept 65 bar stool, aluminium lacquered steel frame, metal grey lacquered wood back and Scenic blue upholstered seats.

P 70. Encimera porcelanico Nero, armazón laminado negro, patas cromado | Taburete City 65, asientos tapizados Kanon rojo y naranja y Scenic azul y verde, patas lacado antracita.
P 70. Nero ceramic worktop, black laminate frame and chromed aluminium legs | City 65 bar stools, anthracite lacquered legs and upholstered seats in Kanon orange and red and Scenic blue and green.

P 71. Características y componentes de la barra Multipla.
P 71. Characteristics and components of Multipla bar.

COMA BAR

110x70 | 120x80 | 140x90 | 160x90 | **180x90**

Páginas | Pages: 150-151

BARRA FIJA Y EXTENSIBLE | FIX AND EXTENDIBLE BAR

COMA BAR

110x70 | **120x80** | 140x90 | 160x90 | 180x90

COMA BAR

110x70 | 120x80 | 140x90 | 160x90 | **180x90**

Barra extensible o fija de altura 90cm. Con patas metálicas lacadas en epoxy y mecanismo de extensión mediante el desplazamiento de las patas y alas de apertura tipo libro a juego con la encimera.

Extendable or fix snack table of 90cm height. Epoxy lacquered steel legs and an extension mechanism through the legs displacement. Book opening system with extensions in the same finish as worktop.

City 80 | Ole 82 | Concept 88 | Eclipse 90

P 72-73. Encimera porcelánico Beton, patas lacado antracita | Taburete Olé 65, asiento y respaldo Scenic azul, estructura lacado antracita.
P 72-73. Beton ceramic worktop, anthracite lacquered steel frame and legs | Ole 65 stools, Scenic blue upholstered seat and back, anthracite lacquered steel.

P 74. Encimera fenix Alaska, patas lacado blanco | Taburete Eclipse 65, asiento tapizado Nobel blanco, patas madera tostada.
P 74. Fenix Alaska worktop, white lacquered steel legs and frame | Eclipse 65 bar stools, white Nobel seat, toasted wood legs.

P 75. Encimera y extensibles porcelanico Iron Moss, patas lacado negro.
P 75. Iron moss worktop and extensions, black lacquered steel legs and frame.

TABURETES BAR

BAR STOOLS

Aquaclean

La Tecnología Aquaclean es un tratamiento revolucionario que permite que se limpien las manchas simplemente utilizando un poco de agua. Así, conseguimos un mantenimiento muy sencillo y en un tiempo mínimo.

Aquaclean

Aquaclean technology is a revolutionary fabric treatment that allows you to clean stains using only water. This provides you with simple fabric maintenance in the minimum amount of time.

Recubrimiento acero y aluminio

El recubrimiento aplicado a las piezas de acero o aluminio se realiza mediante pintura en polvo poliéster curada a una temperatura de 180 grados.

Las 100 micras de recubrimiento aplicadas confieren a las estructuras metálicas un alto grado de resistencia.

Steel and aluminium coating

The coating applied to steel or aluminium parts is made by cured powder polyester coating to a temperature of 180 degrees.

The coating microns applied give the metal frames a high degree of resistance

Tessuto

Asiento con soporte de madera contrachapada de haya teñida o lacada revestido por una carcasa acolchada y tapizada en versiones textiles y vinilicos. Tessuto combina la calidez de la madera con el confort del tapizado, creando una amplísima variedad de combinaciones de acabados.

Tessuto

Seat with base in beech plywood, stained or lacquered coated by a padded upholstered case in textile or vinyl. Tessuto combines the warmth of wood with the comfort of fabrics, creating a wide variety of colour combinations.

Foam Confort

Los tapizados fabricados bajo esta denominación esconden una composición formada por un tablero contrachapado con espuma de poliuretano de alta densidad que asegura una alta y prolongada resistencia al uso. El recubrimiento con tela vinílica o textil ofrece un cosido perimetral de gran belleza.

Foam Confort

Seats under this denomination hidde a composition based on a plywood piece with high density poliuretan foam, giving the product a long and high resistance to use. It is covered with a fabric with a nice sew around the perimeter.

TABURETE BAR | BAR STOOL

PETRIS

Página | Page: 153

Asiento lacado antracita, patas lacado aluminio.
Anthracite lacquered seat, aluminium lacquered legs.

PETRIS

Asientos tapizado Mystic mostaza, madera blanqueada y Tessuto madera blanqueada con tapizado Mystic antracita, patas lacado antracita y lacado blanco.
Mustard Mystic upholstered seats, bleached wood and bleached wood with anthracite Mystic Tessuto, anthracite and white lacquered legs.

TABURETE BAR | BAR STOOL

CITY

Asientos tapizado Kanon antracita, Kanon mostaza, Kanon rojo y Kanon naranja, estructura lacado antracita.
Anthracite, mustard, red and orange Kanon seats, anthracite lacquered legs.

OLE

Página | Page: 155

Asiento y respaldo tapizado Scenic azul, estructura lacado blanco.
Blue Scenic seat and back, white lacquered frame

OLE

Asientos y respaldos tapizados, Cotton rojo, Mystic gris, Cotton naranja y Mystic mostaza, estructura lacado antracita.
Red Cotton, grey Mystic, orange Cotton and mustard Mystic seats and backs, anthracite lacquered frame.

TABURETE BAR | BAR STOOL

SEVEN

Página | Page: 156

Asiento lacado mostaza, patas lacado antracita.
Mustard lacquered seat, anthracite lacquered legs.

SEVEN

Asientos tapizado Nobel blanco y Nobel beige, patas lacado aluminio.
White and beige Nobel upholstered seats, aluminium lacquered legs.

TABURETE BAR | BAR STOOL

NERA

Asientos lacado antracita, lacado negro, lacado mostaza y lacado blanco, patas lacado antracita, negro, aluminio y blanco.
Anthracite, black, mustard and white lacquered seats, anthracite, black, aluminium and white legs.

CONCEPT

Página | Page: 158

Asiento y respaldo madera blanqueada, estructura lacado blanco.
Bleached wood seat and back, white lacquered frame.

CONCEPT

Asiento y respaldo lacado blanco y lacado tórtola, estructura lacado aluminio.
White and turtledove lacquered seat and back, aluminium lacquered frame.

TABURETE BAR | BAR STOOL

ECLIPSE

Asiento lacado blanco, patas madera tostada, asiento tapizado Mystic blanco y lacado antracita, patas madera blanqueada.
White lacquered seat, toasted wood legs, white Mystic upholstered seat and anthracite lacquered, bleached wood legs.

TABURETE BAR | BAR STOOL

FANTASY

Página | Page: 160

Asiento policarbonato azul, patas madera tostada, asiento policarbonato blanco, patas madera blanqueada.
Blue polycarbonate seat, toasted wood legs, white polycarbonate seat, bleached wood legs.

FANTASY

Asientos policarbonato fumé y blanco, patas madera blaqueada.
Fume and white polycarbonate seats, bleached wood legs.

PODIO

Página | Page: 161

Asientos acero lacado blanco y antracita, patas madera blanqueda, tostada, canaletto y trufa.
Anthracite and white steel lacquered seats, bleached, toasted, canaletto and truffle wood seats.

PODIO

Asientos acero lacado blanco y antracita, patas madera tostada.
White and anthracite steel lacquered seats, toasted wood legs.

TABU

Asientos tessuto lacado antracita con tapizado Nobel gris, tapizado Scenic azul, tessuto madera blanqueada y tapizado Kanon blanco, lacado antracita, tapizado Kanon rojo, madera blanqueada, columnas y bases, lacado negro, antracita y blanco.
Anthracite lacquered and grey Nobel upholstered Tessuto seats, blue Scenic upholstery, bleached wood and white Kanon Tessuto, anthracite lacquered, red Kanon upholstery, bleached wood, black, anthracite and white lacquered columns and bases.

TABURETE BAR | BAR STOOL

PLAY

Asientos tapizado Mystic mostaza, lacado blanco, lacado antracita, tapizado Nobel nube, columna y base lacado blanco y antracita, columna cromada y base acero inoxidable.
Mustard Mystic seats, white, anthracite lacquered, cloud Nobel upholstery, anthracite and white lacquered column and base, chromed column and stainless steel base.

TABURETE BAR | BAR STOOL

CHEF

Asientos policarbonato transparente, fumé, blanco y rojo, columnas cromado y bases acero inoxidable, columna y base cuadrada lacado antracita.
Transparent, fume, white and red polycarbonate seats, chromed bases and stainless steel bases, anthracite lacquered column and base.

TABURETE BAR | BAR STOOL

VENTO

Página | Page: 165

Asiento tapizado Mystic mostaza, columna cromado base cuadrada acero inoxidable.
Mustard Mystic upholstered seat, chromed column, stainless steel squared base.

VENTO

Asientos tapizado Scenic azul y Scenic blanco, columnas cromado, bases cuadrada y redonda acero inoxidable.
Blue and white Scenic upholstered seats, chromed columns, stainless steel circular and squared base.

TABURETE BAR | BAR STOOL

MAGIC

Asiento y respaldo lacado negro, lacado blanco, lacado rojo y lacado antracita, columna y base lacado negro, columnas cromado y bases acero inoxidable.
Black, white, red and anthracite lacquered seats and backs, black lacquered column and base, chromed columns and stainless steel bases.

TABURETE BAR | BAR STOOL

PANDA

Página | Page: 167

Asientos tapizados Scenic verde, Scenic antracita y Scenic blanco, columnas cromado, bases acero cromado e inoxidable.
Green, anthracite and white Scenic upholstered seats, chromed columns, chrome and stainless steel bases.

PANDA

Asiento lacado blanco, columna cromado, base redonda acero inoxidable.
White lacquered seat, chromed column and stainless steel circular base.

TABURETE BAR | BAR STOOL

WIN

Asiento madera tostada, lacado antracita, lacado blanco, lacado violeta, lacado mostaza, columna y base lacado blanco, columnas cromado, bases cromado y acero inoxidable.
Toasted wood, anthracite, white, violet, mustard lacquered seats, white lacquered column and base, chromed columns, chromed and stainless steel bases.

TABURETE BAR | BAR STOOL

ZOOM

Página | Page: 169

Asientos lacado antracita y rojo, columnas y bases cromado.
Anthracite and red lacquered seats, chromed columns and bases.

ZOOM

Asiento cuero regenerado blanco, columna y base cromado.
White regenerated leather seat, chromed column and base.

TARIFA Y GUÍA TÉCNICA 40

BARRAS MÓVILES | BARRAS FIJAS | BARRAS FIJAS Y EXTENSIBLES
TABURETES BAR

PRICE LIST AND TECHNICAL GUIDE 40

MOBILE BARS | FIX BARS | FIX AND EXTENSIBLE BARS
BAR STOOLS

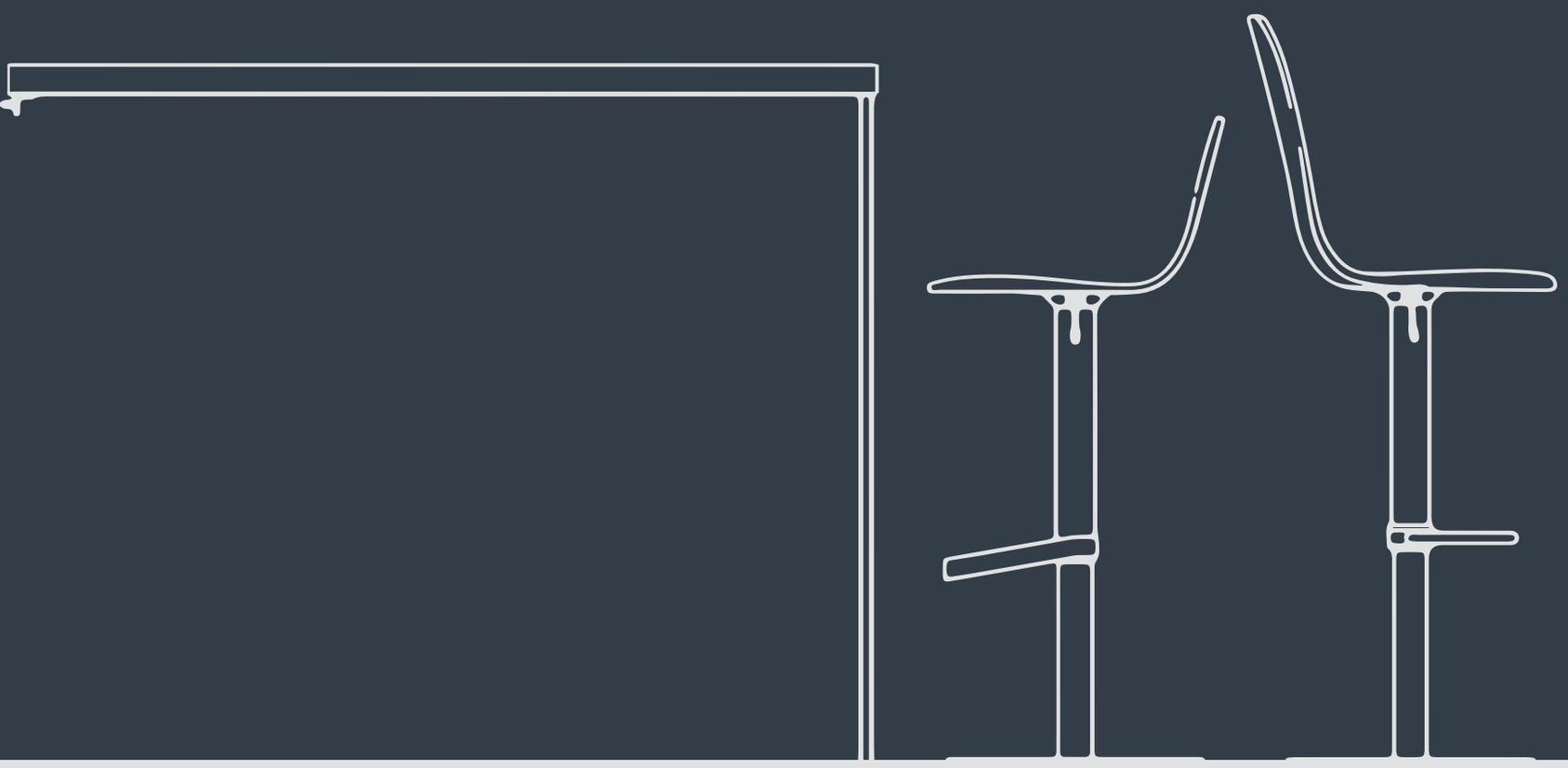

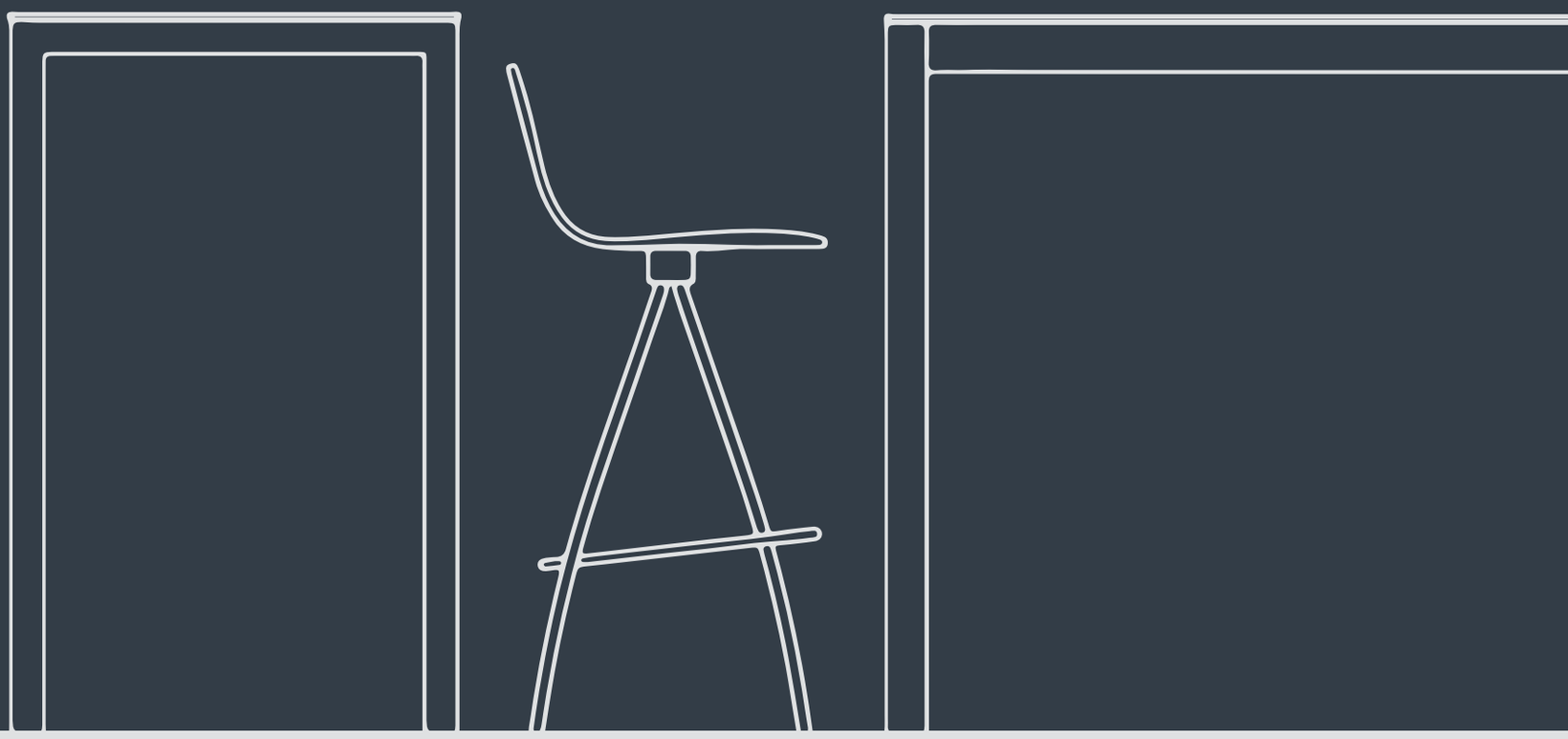

BARRA MÓVIL | MOBILE BAR

SNACK

Páginas | Pages: 18-21

DATOS TÉCNICOS | TECHNICAL DATA

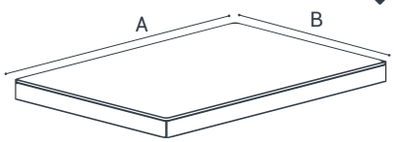

DIMENSIONES:
MEASURES:

cm	A	B	
80x55	80	55	2
120x55	120	55	2
140x55	140	55	3

cm	A	B	
80x65	80	65	2
120x65	120	65	2
140x65	140	65	3

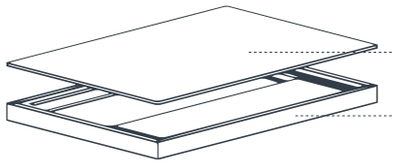

MATERIALES:
MATERIALS:

Encimera: Laminado | Cristal | Porcelánico
Worktop: Laminate | Glass | Ceramic
Armazón: Acero lacado epoxy
Frame: Epoxy lacquered steel

Sección:
Section: 45x20 mm

ESPESOR ENCIMERA:
WORKTOP THICKNESS:

Laminado Laminate	60mm	60 mm **Laminado** | Laminate
Cristal Glass	53mm	+ 8 mm **Cristal** | Glass 45 mm **Armazón** | Frame
Porcelánico Ceramic	51mm	+ 6 mm **Porcelánico** | Ceramic 45 mm **Armazón** | Frame

ACABADOS | FINISHES

ARMAZÓN | FRAME

Acero Epoxy Epoxy Steel: Blanco White; Antracita Anthracite; Negro Black; Aluminio Aluminium

ENCIMERA | WORKTOP

Laminado Laminate
- B: Roble Blanco White Oak; Roble Natural Natural Oak

! Sólo disponible en medidas estándar
Only available in standard measures

Cristal Glass
- C: Antracita Brillo Glossy Anthracite; Negro Brillo Glossy Black; Rojo Brillo Glossy Red; Tórtola Brillo Glossy Turtledove
- D: Blanco Brillo Glossy White; Blanco Mate Matt White

Porcelánico Ceramic
- E: Beton; Cement; Basalt; Nero
- F: Artic; Calacatta; Iron Moss

Cuando la encimera es Roble Blanco o Roble natural, el armazón es del mismo acabado.
In White Oak and Natural Oak worktop, the frame has the same colour.

Puede hacer su pedido o calcular su presupuesto a través de nuestra Aplicación Online: **www.app.cancio.es**
You can make your order or calculate your budget through our Online Application: **www.app.cancio.es**

PUNTOS | POINTS

ARMAZÓN | FRAME

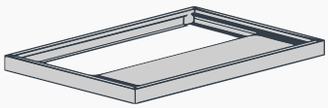

		80x55	80x65	120X55	120X65	140X55	140X65
ARMAZÓN FRAME		Acero Epoxy Epoxy Steel					
SIN ENCIMERA WITHOUT WORKTOP							

ENCIMERA + ARMAZÓN | WORKTOP + FRAME

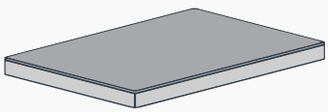

			80x55	80x65	120X55	120X65	140X55	140X65
ARMAZÓN FRAME			Acero Epoxy Epoxy Steel					
ENCIMERA WORKTOP	Laminado Laminate	B						
	Cristal Glass	C						
		D						
	Porcelánico Ceramic	E						
		F						

¡ TAMBIÉN A MEDIDA !
CUSTOM-MADE PRODUCT !

Elija cómo hacer su pedido o calcular su presupuesto:

- A través de nuestra Aplicación Online: **www.app.cancio.es**
- Mediante la **Hoja de pedido | presupuesto** de la página 117

Choose how to do your order or your budget:

- Through the Online Application: **www.app.cancio.es**
- Using the **Order sheet** available on page 117

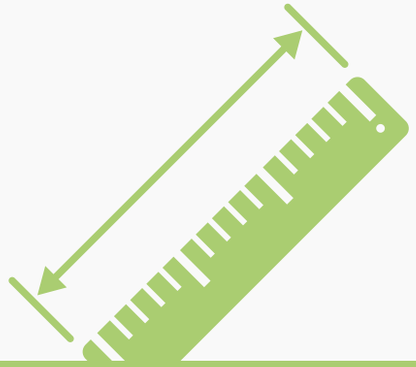

BARRA MÓVIL | MOBILE BAR

SNACK

AYUDANDO A SU PROYECTO | HELPING YOUR PROYECT

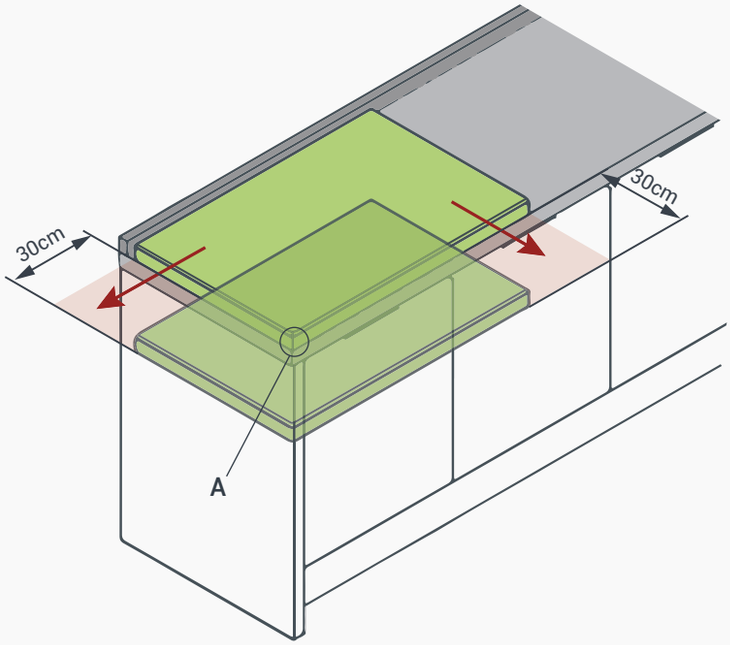

Área ocupada por la barra en su desplazamiento
Occupied space by the bar during its displacement

A

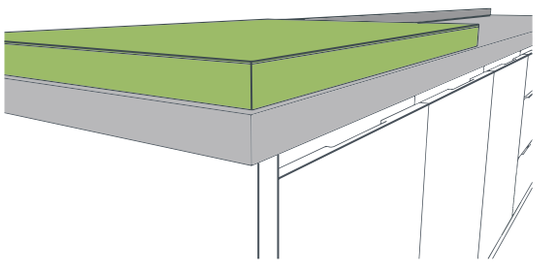

Los cantos de la barra deben estar alineados con los de la encimera de la cocina.

The edges of the bar has to be aligned with the worktop.

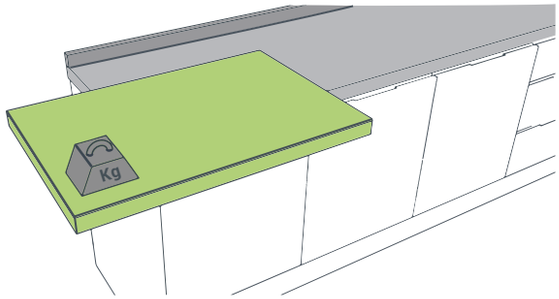

En su posición de máxima apertura, la barra soporta un peso de 40Kg.

The maximum recommended weight in totally open position is 40Kg.

Opción 1 | Option 1

Opción 2 | Option 2

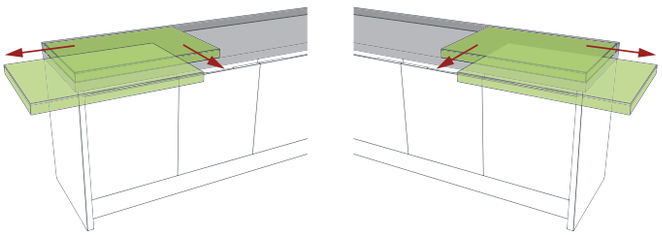

En el proceso de montaje se puede optar por dos direcciones de apertura.

You can choose the opening direction during the assembly process.

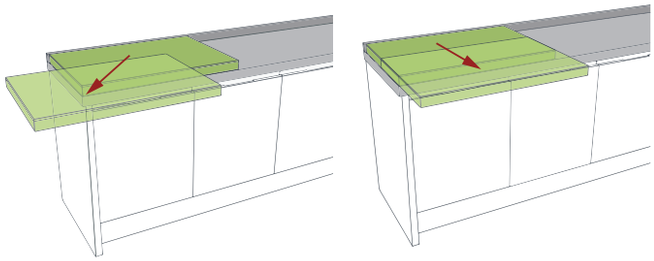

Es posible su apertura en diagonal o en una sola dirección.

It is possible to move the bar in diagonal or in only one direction.

PRESUPUESTO | PEDIDO
ENQUIRY FORM | ORDER

E-mail comercial@cancio.es
Teléfono | Phone number +34 983 721 596
Fax +34 983 721 511

SNACK

PRESUPUESTO | ENQUIRY FORM

A = Max 200cm Min 55cm

B = Max 70cm Min 55cm

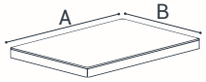

PEDIDO | ORDER

○ 80x55 ○ 120x55 ○ 140x55

○ 80x65 ○ 120x65 ○ 140x65

VERSIÓN | VERSION

○ **Armazón**
Frame

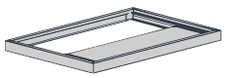

○ **Encimera + Armazón**
Worktop + Frame

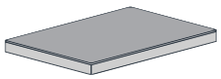

ACABADOS | FINISHES

ARMAZÓN | FRAME

Acero Epoxy
Epoxy Steel

○ **Blanco** White ○ **Antracita** Anthracite ○ **Negro** Black ○ **Aluminio** Aluminium

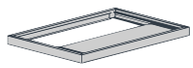

! Cuando la encimera es Roble Blanco o Roble natural, el armazón es del mismo acabado.
In White Oak and Natural Oak worktop, the frame has the same colour.

ENCIMERA | WORKTOP

Laminado
Laminate

B ○ **Roble Blanco** White Oak ○ **Roble Natural** Natural Oak

! Sólo disponible en medidas estándar
Only available in standard measures

Cristal
Glass

C ○ **Antracita Brillo** Glossy Anthracite ○ **Negro Brillo** Glossy Black ○ **Rojo Brillo** Glossy Red ○ **Tórtola Brillo** Glossy Turtledove

D ○ **Blanco Brillo** Glossy White ○ **Blanco Mate** Matt White

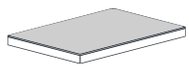

Porcelánico
Ceramic

E ○ **Beton** ○ **Cement** ○ **Basalt** ○ **Nero**

F ○ **Artic** ○ **Calacatta** ○ **Iron Moss**

Código cliente | Customer code	**Referencia pedido** Order reference
Nombre | Name	
Localidad- Provincia | Town-State	
Contacto | Contact person — **Teléfono** | Phone number	

Puede hacer su pedido o calcular su presupuesto a través de nuestra Aplicación Online: **www.app.cancio.es**
You can make your order or calculate your budget through our Online Application: **www.app.cancio.es**

BARRA MÓVIL | MOBILE BAR

90º

Páginas | Pages: 22-25

DATOS TÉCNICOS | TECHNICAL DATA

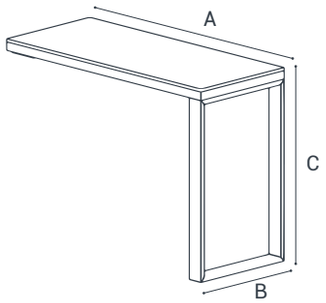

DIMENSIONES:
MEASURES:

cm	A	B	C	
80x55	80	55	?	3
120x55	120	55	?	4
140x55	140	55	?	5

cm	A	B	C	
80x65	80	65	?	3
120x65	120	65	?	4
140x65	140	65	?	5

La altura de la barra (C) siempre se fabrica a medida.
The height of the bar (C) is made to custom measure.

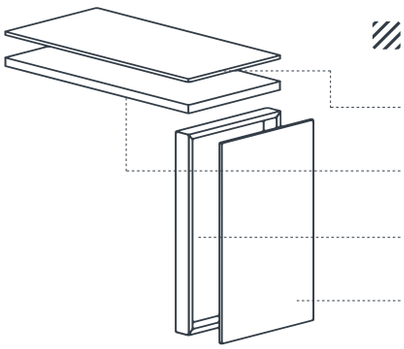

MATERIALES:
MATERIALS:

Encimera: Laminado | Cristal | Porcelánico
Worktop: Laminate | Glass | Ceramic

Armazón: Laminado rígido
Frame: Rigid laminate

Sección: 45x20 mm
Section:

Pata: Aluminio epoxy | Aluminio anodizado
Legs: Epoxy aluminium | Anodized aluminium

Sección 25x84 mm
Section:

Cascada: Laminado | Cristal | Porcelánico
Waterfall: Laminate | Glass | Ceramic

ESPESOR ENCIMERA:
WORKTOP THICKNESS:

Laminado Laminate	60mm	60 mm Laminado | Laminate
Cristal Glass	64mm	+ 8 mm Cristal | Glass 56 mm Armazón | Frame
Porcelánico Ceramic	62mm	+ 6 mm Porcelánico | Ceramic 56 mm Armazón | Frame

ESPESOR CASCADA:
WATERFALL THICKNESS:

Laminado Laminate	100mm	+ 16 mm Laminado | Laminate 84 mm Pata | Leg
Cristal Glass	92mm	+ 8 mm Cristal | Glass 84 mm Pata | Leg
Porcelánico Ceramic	90mm	+ 6 mm Porcelánico | Ceramic 84 mm Pata | Leg

ACABADOS | FINISHES

PATA | LEG

Aluminio Aluminium		Blanco White		Antracita Anthracite		Negro Black	Anodizado Plata Silver Anodized

ARMAZÓN | FRAME

Acero Epoxy Epoxy Steel		Blanco White		Antracita Anthracite		Negro Black	Aluminio Aluminium

ENCIMERA Y CASCADA | WORKTOP AND WATERFALL

Laminado Laminate	B	Roble Blanco White Oak	Roble Natural Natural Oak	! Sólo disponible en medidas estándar Only available in standard measures	
Cristal Glass	C	Antracita Brillo Glossy Anthracite	Negro Brillo Glossy Black	Rojo Brillo Glossy Red	Tórtola Brillo Glossy Turtledove
	D	Blanco Brillo Glossy White	Blanco Mate Matt White		
Porcelánico Ceramic	E	Beton	Cement	Basalt	Nero
	F	Artic	Calacatta	Iron Moss	

Puede hacer su pedido o calcular su presupuesto a través de nuestra Aplicación Online: **www.app.cancio.es**
You can make your order or calculate your budget through our Online Application: **www.app.cancio.es**

PUNTOS | POINTS

ARMAZÓN + PATA | FRAME + LEG

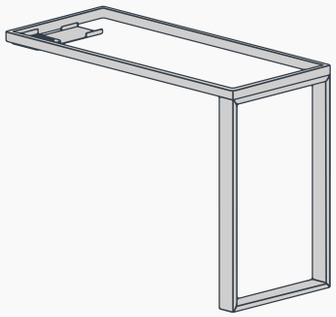

		80x55	80x65	120X55	120X65	140X55	140X65
ARMAZÓN + PATA FRAME + LEG		Epoxy | Anodizado Epoxy | Anodized					
SIN ENCIMERA WITHOUT WORKTOP							

ENCIMERA + ARMAZÓN + PATA | WORKTOP + FRAME + LEG

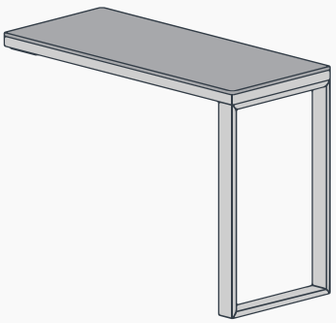

			80x55	80x65	120X55	120X65	140X55	140X65
ARMAZÓN + PATA FRAME + LEG			Epoxy | Anodizado Epoxy | Anodized					
ENCIMERA WORKTOP	Laminado Laminate	B						
	Cristal Glass	C						
		D						
	Porcelánico Ceramic	E						
		F						

ENCIMERA + ARMAZÓN + PATA EN CASCADA | WORKTOP + FRAME + WATERFALL LEG

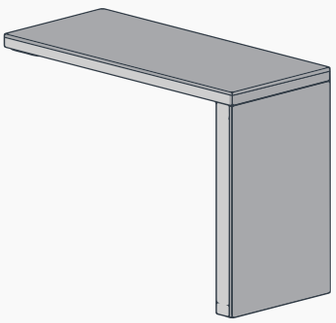

			80x55	80x65	120X55	120X65	140X55	140X65
ARMAZÓN + PATA FRAME + LEG			Epoxy | Anodizado Epoxy | Anodized					
ENCIMERA + CASCADA WORKTOP + WATERFALL	Laminado Laminate	B						
	Cristal Glass	C						
		D						
	Porcelánico Ceramic	E						
		F						

¡ TAMBIÉN A MEDIDA !
CUSTOM-MADE PRODUCT !

Elija cómo hacer su pedido o calcular su presupuesto:

- A través de nuestra Aplicación Online: **www.app.cancio.es**
- Mediante la **Hoja de pedido | presupuesto** de la página 121

Choose how to do your order or your budget:

- Through the Online Application: **www.app.cancio.es**
- Using the **Order sheet** available on page 121

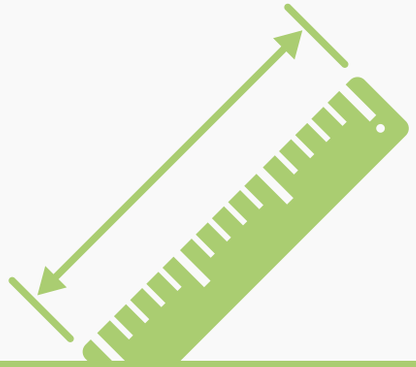

BARRA MÓVIL | MOBILE BAR

90º

AYUDANDO A SU PROYECTO | HELPING YOUR PROYECT

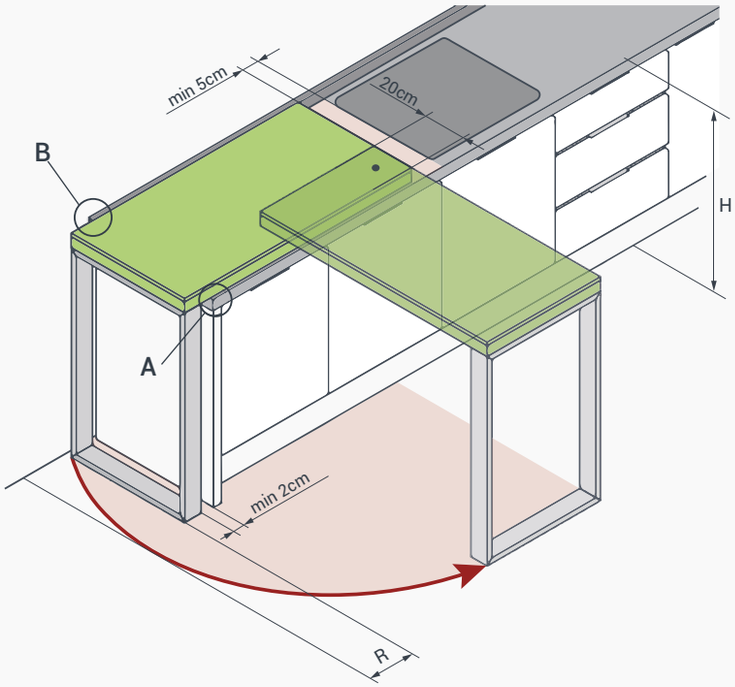

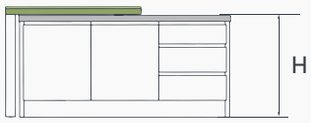

Para fabricar su barra a la altura correcta debe facilitarnos la medida desde el suelo hasta la superficie de la encimera de cocina (H).

To determine the height of the bar, you have to provide us the distance from the floor to the surface of the kitchen worktop (H).

Área ocupada por la barra en su desplazamiento
Occupied space by the bar during its displacement

R: Espacio libre hasta objeto más cercano
R: Free space to the chosen object

cm	80x55	80x65	120x55	120x65	140x55	140x65
R	14	19	9	13	8	12

A

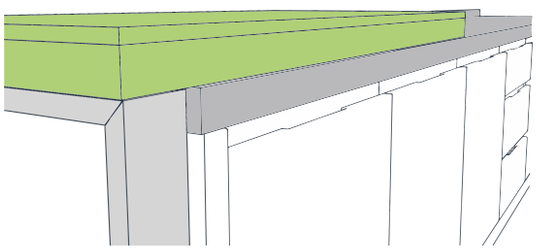

El canto largo de la barra debe estar alineada con la encimera.

The long edge of the bar has to be aligned with the worktop.

B

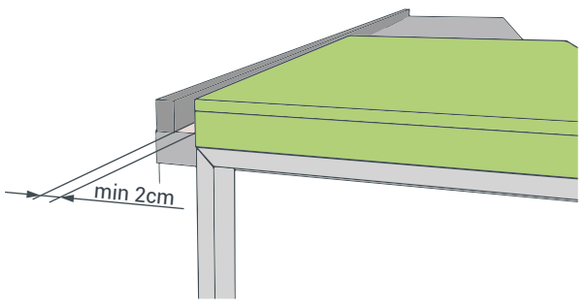

Es necesario dejar un espacio de 2cm entre la barra y la pared o copete de la encimera para permitir el giro de la misma.

It is necessary to leave a space of 2cm between the bar and the wall or the trim to allow its turn.

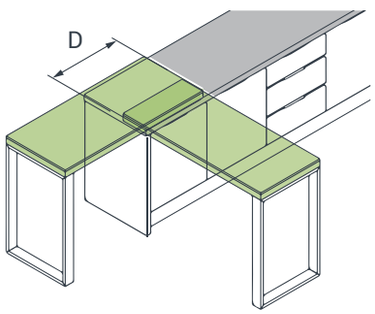

Una vez abierta, la anchura de la barra queda totalmente apoyada en la encimera de cocina (D).

Once open the width of the bar remains totally supported over the kitchen worktop.

Opción 1 | Option 1

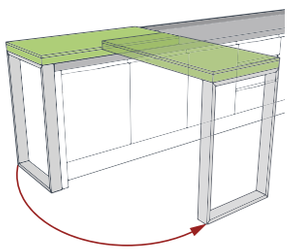

Opción 2 | Option 2

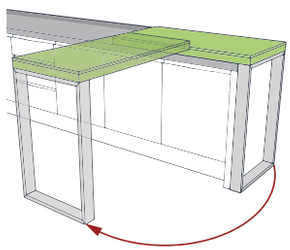

La barra 90º puede girar en las dos direcciones que se indican. Debe especificarse en el pedido.

The 90º bar can be moved in the two shown directions. The desired direction must be highlighted in the order.

PRESUPUESTO | PEDIDO
ENQUIRY FORM | ORDER

E-mail comercial@cancio.es
Teléfono | Phone number +34 983 721 596
Fax +34 983 721 511

90º

PRESUPUESTO | ENQUIRY FORM

A = Max 160cm / Min 80cm

B = Max 65cm / Min 55cm

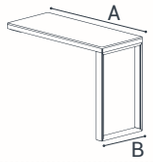

Altura de su encimera de cocina
Kitchen furniture height

H = cm

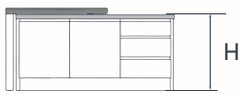

Especificar giro / Specify turn — Opción 1 / Option 1 — Opción 2 / Option 2

PEDIDO | ORDER

○ 80x55 ○ 120x55 ○ 140x55

○ 80x65 ○ 120x65 ○ 140x65

Altura de su encimera de cocina
Kitchen furniture height

H = cm

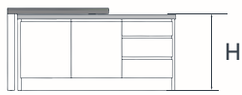

Especificar giro / Specify turn — Opción 1 / Option 1 — Opción 2 / Option 2

VERSIÓN | VERSION

○ Armazón + Pata / Frame + Leg

○ Encimera + Armazón + Pata / Worktop + Frame + Leg

○ Encimera + Armazón + Pata en cascada / Worktop + Frame + Waterfall leg

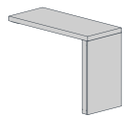

ACABADOS | FINISHES

PATA | LEG

Aluminio / Aluminium

○ Blanco / White ○ Antracita / Anthracite ○ Negro / Black ○ Anodizado Plata / Silver Anodized

ARMAZÓN | FRAME

Acero Epoxy / Epoxy Steel

○ Blanco / White ○ Antracita / Anthracite ○ Negro / Black ○ Aluminio / Aluminium

ENCIMERA | WORKTOP

Laminado / Laminate

B: ○ Roble Blanco / White Oak ○ Roble Natural / Natural Oak

! Sólo disponible en medidas estándar / Only available in standard measures

Cristal / Glass

C: ○ Antracita Brillo / Glossy Anthracite ○ Negro Brillo / Glossy Black ○ Rojo Brillo / Glossy Red ○ Tórtola Brillo / Glossy Turtledove

D: ○ Blanco Brillo / Glossy White ○ Blanco Mate / Matt White

Porcelánico / Ceramic

E: ○ Beton ○ Cement ○ Basalt ○ Nero

F: ○ Artic ○ Calacatta ○ Iron Moss

CASCADA | WATERFALL

○ Siempre del mismo acabado que la encimera / Always same finish as worktop

Código cliente | Customer code	Referencia pedido / Order reference
Nombre | Name	
Localidad- Provincia | Town-State	
Contacto | Contact person — **Teléfono** | Phone number	

Puede hacer su pedido o calcular su presupuesto a través de nuestra Aplicación Online: **www.app.cancio.es**
You can make your order or calculate your budget through our Online Application: **www.app.cancio.es**

BARRA MÓVIL | MOBILE BAR

SLIDE

Páginas | Pages: 26-29

DATOS TÉCNICOS | TECHNICAL DATA

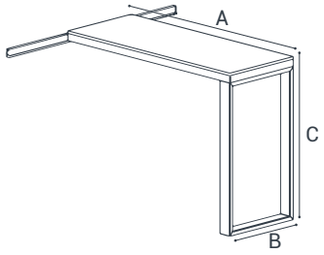

DIMENSIONES | MEASURES:

cm	A	B	C	
80x55	80	55	?	3
120x55	120	55	?	4
140x55	140	55	?	5

cm	A	B	C	
80x65	80	65	?	3
120x65	120	65	?	4
140x65	140	65	?	5

La altura de la barra (C) siempre se fabrica a medida.
The height of the bar (C) is made to custom measure.

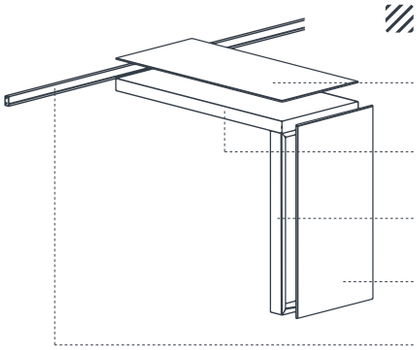

MATERIALES | MATERIALS:

Encimera: Laminado | Cristal | Porcelánico
Worktop: Laminate | Glass | Ceramic

Armazón: Laminado rígido
Frame: Rigid laminate

Pata: Aluminio epoxy | Aluminio anodizado
Legs: Epoxy aluminium | Anodized aluminium

Sección / Section: 25x84 mm

Cascada: Laminado | Cristal | Porcelánico
Waterfall: Laminate | Glass | Ceramic

Guía: Aluminio epoxy
Slide: Epoxy aluminium

Sección / Section: 45x25 mm

ESPESOR ENCIMERA:
WORKTOP THICKNESS:

Laminado Laminate	60mm	60 mm **Laminado** | Laminate
Cristal Glass	64mm	+ 8 mm **Cristal** | Glass 56 mm **Laminado** | Laminate
Porcelánico Ceramic	62mm	+ 6 mm **Porcelánico** | Ceramic 56 mm **Laminado** | Laminate

ESPESOR CASCADA:
WATERFALL THICKNESS:

Laminado Laminate	100mm	+ 16 mm **Laminado** | Laminate 84 mm **Pata** | Leg
Cristal Glass	92mm	+ 8 mm **Cristal** | Glass 84 mm **Pata** | Leg
Porcelánico Ceramic	90mm	+ 6 mm **Porcelánico** | Ceramic 84 mm **Pata** | Leg

ACABADOS | FINISHES

PATA | LEG

Aluminio Aluminium: Blanco White · Antracita Anthracite · Negro Black · Anodizado Plata Silver Anodized

ARMAZÓN - GUÍA | FRAME - SLIDE

Blanco White · Antracita Anthracite · Negro Black · Aluminio Aluminium

ENCIMERA Y CASCADA | WORKTOP AND WATERFALL

Laminado Laminate	B	Roble Blanco White Oak	Roble Natural Natural Oak
Cristal Glass	C	Antracita Brillo Glossy Anthracite	Negro Brillo Glossy Black · Rojo Brillo Glossy Red · Tórtola Brillo Glossy Turtledove
	D	Blanco Brillo Glossy White	Blanco Mate Matt White
Porcelánico Ceramic	E	Beton	Cement · Basalt · Nero
	F	Artic	Calacatta · Iron Moss

! Armazón del mismo acabado que la enciemra
Frame same finish as worktop

Puede hacer su pedido o calcular su presupuesto a través de nuestra Aplicación Online: **www.app.cancio.es**
You can make your order or calculate your budget through our Online Application: **www.app.cancio.es**

SLIDE

PUNTOS | POINTS

ARMAZÓN + PATA | FRAME + LEG

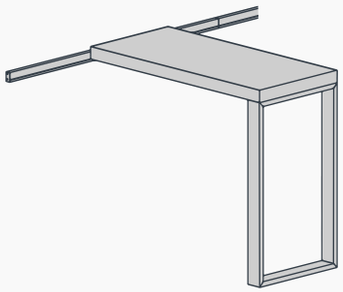

		80x55	80x65	120X55	120X65	140X55	140X65
PATA LEG		Epoxy | Anodizado Epoxy | Anodized					
SIN ENCIMERA WITHOUT WORKTOP							

ENCIMERA + ARMAZÓN + PATA | WORKTOP + FRAME + LEG

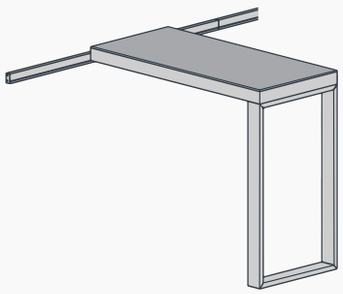

			80x55	80x65	120X55	120X65	140X55	140X65
PATA LEG			Epoxy | Anodizado Epoxy | Anodized					
ENCIMERA WORKTOP	Laminado Laminate	B						
	Cristal Glass	C						
		D						
	Porcelánico Ceramic	E						
		F						

ENCIMERA + ARMAZÓN + PATA EN CASCADA | WORKTOP + FRAME + WATERFALL LEG

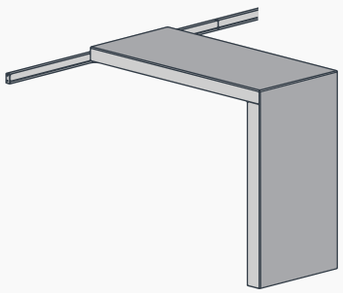

			80x55	80x65	120X55	120X65	140X55	140X65
PATA LEG			Epoxy | Anodizado Epoxy | Anodized					
ENCIMERA + CASCADA WORKTOP + WATERFALL	Laminado Laminate	B						
	Cristal Glass	C						
		D						
	Porcelánico Ceramic	E						
		F						

GUÍA | SLIDE

El precio incluye una guía de 70cm y otra de 120cm | The price includes one slide of 70cm and other one of 120cm.

Guía adicional de 120cm Aditional slide 120cm	Puntos | Points	

¡ TAMBIÉN A MEDIDA !
CUSTOM-MADE PRODUCT !

Puede hacer su pedido o calcular su presupuesto a través de nuestra Aplicación Online:
www.app.cancio.es o mediante la **Hoja de pedido | presupuesto** de la página 125

You can make your order or calculate your budget through our Online Application:
www.app.cancio.es or using the **Order sheet** available on page 125

BARRA MÓVIL | MOBILE BAR

SLIDE

AYUDANDO A SU PROYECTO | HELPING YOUR PROYECT

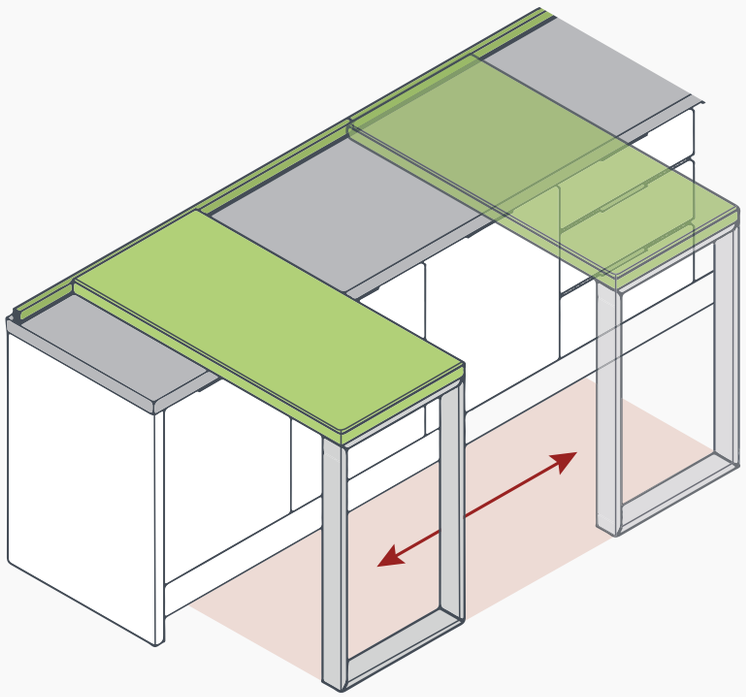

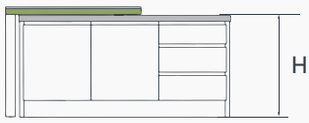

Para fabricar su barra a la altura correcta debe facilitarnos la medida desde el suelo hasta la superficie de la encimera de cocina (H).

To determine the height of the bar, you have to provide us the distance from the floor to the surface of the kitchen worktop (H).

Área ocupada por la barra en su desplazamiento
Occupied space by the bar during its displacement

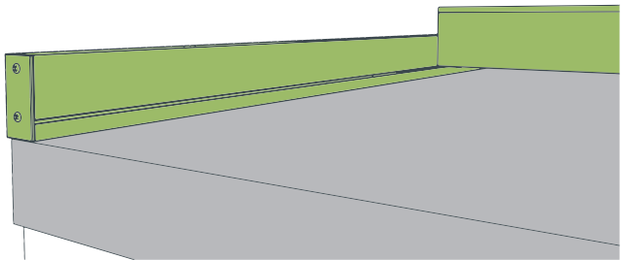

La guía de desplazamiento queda oculta y puede sustituir al copete de la encimera.

The displacement slide remains hidden and can substitute the worktop trim.

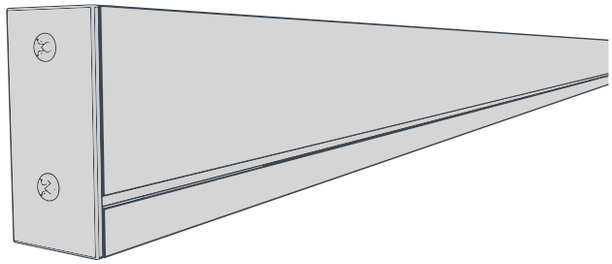

La guía de desplazamiento dispone de un estético remate final.

The displacement slide includes an embellister.

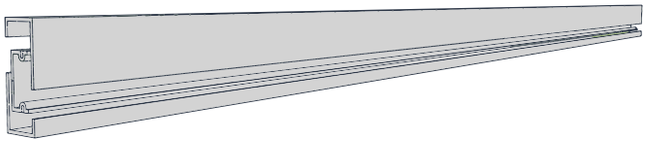

La guía de desplazamiento se puede prolongar indefinidamente uniendo tramos complementarios que se suministran en largos de 120cm.

The displacement slide can be indefinitely extended, joining sections that will be provided in 120cm length.

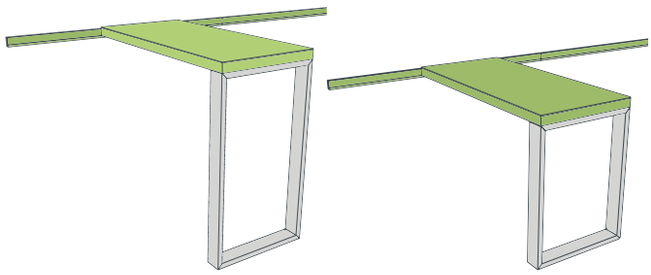

La barra puede ser instalada en muro independiente y a cualquier altura: barra o mesa.

The bar can be installed in an independent wall at any height.

PRESUPUESTO | PEDIDO
ENQUIRY FORM | ORDER

E-mail comercial@cancio.es
Teléfono | Phone number +34 983 721 596
Fax +34 983 721 511

SLIDE

PRESUPUESTO | ENQUIRY FORM

A = ____ Max 200cm Min 55cm

B = ____ Max 80cm Min 55cm

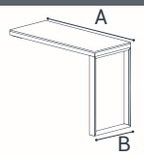

Altura de su encimera de cocina
Kitchen furniture height

H = ____ cm

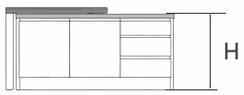

◯ Guía adicional de 120cm
Aditional slide 120cm

PEDIDO | ORDER

◯ 80x55 ◯ 120x55 ◯ 140x55

◯ 80x65 ◯ 120x65 ◯ 140x65

Altura de su encimera de cocina
Kitchen furniture height

H = ____ cm

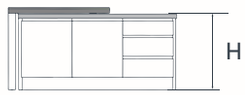

◯ Guía adicional de 120cm
Aditional slide 120cm

VERSIÓN | VERSION

◯ Armazón + Pata
Frame + Leg

◯ Encimera + Armazón + Pata
Worktop + Frame + Leg

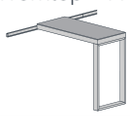

◯ Encimera + Armazón + Pata en cascada
Worktop + Frame + Waterfall leg

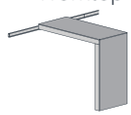

ACABADOS | FINISHES

PATA | LEG

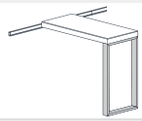

Aluminio
Aluminium

◯ Blanco White ◯ Antracita Anthracite ◯ Negro Black ◯ Anodizado Plata Silver Anodized

ARMAZÓN | FRAME

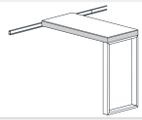

Laminado rígido
Rigid laminate

◯ Blanco White ◯ Antracita Anthracite ◯ Negro Black ◯ Aluminio Aluminium

GUÍA | SLIDE

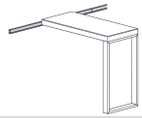

Acero Epoxy
Epoxy Steel

◯ Blanco White ◯ Antracita Anthracite ◯ Negro Black ◯ Aluminio Aluminium

ENCIMERA | WORKTOP

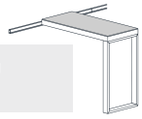

Laminado
Laminate

B ◯ Roble Blanco White Oak ◯ Roble Natural Natural Oak

! Armazón del mismo acabado que la enciemra
Frame same finish as worktop

Cristal
Glass

C ◯ Antracita Brillo Glossy Anthracite ◯ Negro Brillo Glossy Black ◯ Rojo Brillo Glossy Red ◯ Tórtola Brillo Glossy Turtledove

D ◯ Blanco Brillo Glossy White ◯ Blanco Mate Matt White

Porcelánico
Ceramic

E ◯ Beton ◯ Cement ◯ Basalt ◯ Nero

F ◯ Artic ◯ Calacatta ◯ Iron Moss

CASCADA | WATERFALL

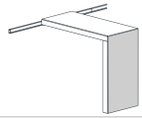

◯ Siempre del mismo acabado que la encimera
Always same finish as worktop

Código cliente | Customer code	**Referencia pedido** Order reference
Nombre | Name	
Localidad- Provincia | Town-State	
Contacto | Contact person — **Teléfono** | Phone number	

Puede hacer su pedido o calcular su presupuesto a través de nuestra Aplicación Online: **www.app.cancio.es**
You can make your order or calculate your budget through our Online Application: **www.app.cancio.es**

BARRA MÓVIL | MOBILE BAR

FREE

Páginas | Pages: 30-33

DATOS TÉCNICOS | TECHNICAL DATA

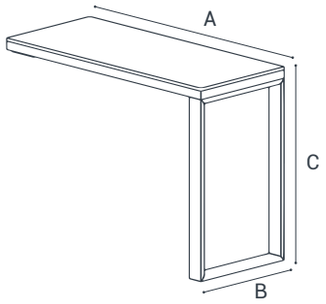

DIMENSIONES:
MEASURES:

cm	A	B	C	
80x55	80	55	?	3
120x55	120	55	?	4
140x55	140	55	?	5

cm	A	B	C	
80x65	80	65	?	3
120x65	120	65	?	4
140x65	140	65	?	5

La altura de la barra (C) siempre se fabrica a medida.
The height of the bar (C) is made to custom measure.

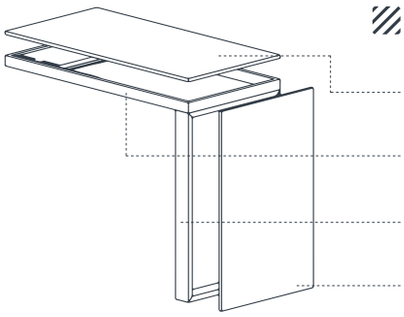

MATERIALES:
MATERIALS:

Encimera: Laminado | Cristal | Porcelánico
Worktop: Laminate | Glass | Ceramic

Armazón: Acero lacado epoxy
Frame: Epoxy Lacquered Steel

Sección: 45x20 mm
Section:

Pata: Aluminio epoxy | Aluminio anodizado
Leg: Epoxy aluminium | Anodized aluminium

Sección 25x84 mm
Section:

Cascada: Laminado | Cristal | Porcelánico
Waterfall: Laminate | Glass | Ceramic

ESPESOR ENCIMERA:
WORKTOP THICKNESS:

Laminado Laminate	60mm	60 mm Laminado | Laminate
Cristal Glass	53mm	+ 8 mm Cristal | Glass 45 mm Armazón | Frame
Porcelánico Ceramic	51mm	+ 6 mm Porcelánico | Ceramic 45 mm Armazón | Frame

ESPESOR CASCADA:
WATERFALL THICKNESS:

Laminado Laminate	100mm	+ 16 mm Laminado | Laminate 84 mm Pata | Leg
Cristal Glass	92mm	+ 8 mm Cristal | Glass 84 mm Pata | Leg
Porcelánico Ceramic	90mm	+ 6 mm Porcelánico | Ceramic 84 mm Pata | Leg

ACABADOS | FINISHES

PATA | LEG

Aluminio Aluminium	Blanco White	Antracita Anthracite	Negro Black	Anodizado Plata Silver Anodized

ARMAZÓN | FRAME

Acero Epoxy Epoxy Steel	Blanco White	Antracita Anthracite	Negro Black	Aluminio Aluminium

ENCIMERA Y CASCADA | WORKTOP AND WATERFALL

Laminado Laminate	B	Roble Blanco White Oak	Roble Natural Natural Oak		
Cristal Glass	C	Antracita Brillo Glossy Anthracite	Negro Brillo Glossy Black	Rojo Brillo Glossy Red	Tórtola Brillo Glossy Turtledove
	D	Blanco Brillo Glossy White	Blanco Mate Matt White		
Porcelánico Ceramic	E	Beton	Cement	Basalt	Nero
	F	Artic	Calacatta	Iron Moss	

! Sólo disponible en medidas estándar
Only available in standard measures

Puede hacer su pedido o calcular su presupuesto a través de nuestra Aplicación Online: **www.app.cancio.es**
You can make your order or calculate your budget through our Online Application: **www.app.cancio.es**

PUNTOS | POINTS

ARMAZÓN + PATA | FRAME + LEG

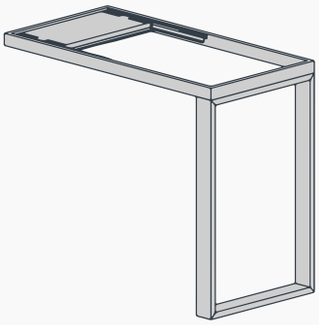

		80x55	80x65	120X55	120X65	140X55	140X65
ARMAZÓN + PATA FRAME + LEG		Epoxy | Anodizado Epoxy | Anodized					
SIN ENCIMERA WITHOUT WORKTOP							

ENCIMERA + ARMAZÓN + PATA | WORKTOP + FRAME + LEG

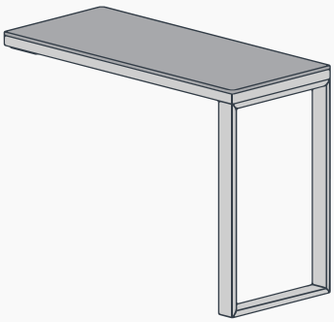

			80x55	80x65	120X55	120X65	140X55	140X65
ARMAZÓN + PATA FRAME + LEG			Epoxy | Anodizado Epoxy | Anodized					
ENCIMERA WORKTOP	Laminado Laminate	B						
	Cristal Glass	C						
		D						
	Porcelánico Ceramic	E						
		F						

ENCIMERA + ARMAZÓN + PATA EN CASCADA | WORKTOP + FRAME + WATERFALL LEG

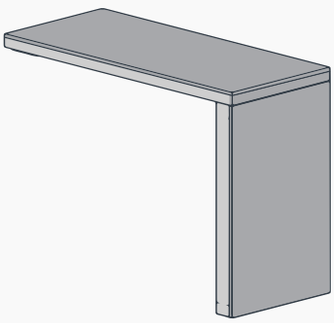

			80x55	80x65	120X55	120X65	140X55	140X65
ARMAZÓN + PATA FRAME + LEG			Epoxy | Anodizado Epoxy | Anodized					
ENCIMERA + CASCADA WORKTOP + WATERFALL	Laminado Laminate	B						
	Cristal Glass	C						
		D						
	Porcelánico Ceramic	E						
		F						

¡ TAMBIÉN A MEDIDA !
CUSTOM-MADE PRODUCT !

Elija cómo hacer su pedido o calcular su presupuesto:

- A través de nuestra Aplicación Online: **www.app.cancio.es**
- Mediante la **Hoja de pedido | presupuesto** de la página 127

Choose how to do your order or your budget:

- Through the Online Application: **www.app.cancio.es**
- Using the **Order sheet** available on page 127

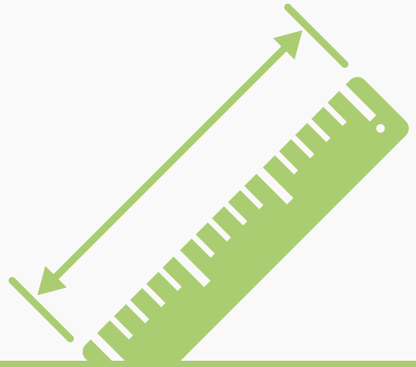

BARRA MÓVIL | MOBILE BAR

FREE

AYUDANDO A SU PROYECTO | HELPING YOUR PROYECT

Para fabricar su barra a la altura correcta debe facilitarnos la medida desde el suelo hasta la superficie de la encimera de cocina (H).

To determine the height of the bar, you have to provide us the distance from the floor to the surface of the kitchen worktop (H).

Área ocupada por la barra en su desplazamiento
Occupied space by the bar during its displacement

Opción 1 | Option 1

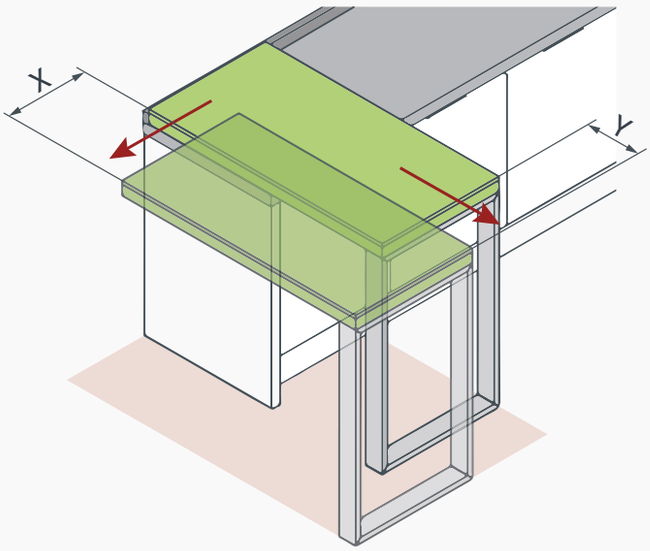

X	↔	ANCHURA 55cm: 35cm WIDTH 55cm: 35cm
		ANCHURA 65cm: 45cm WIDTH 65cm: 45cm
Y	↕	40cm

Opción 2 | Option 2

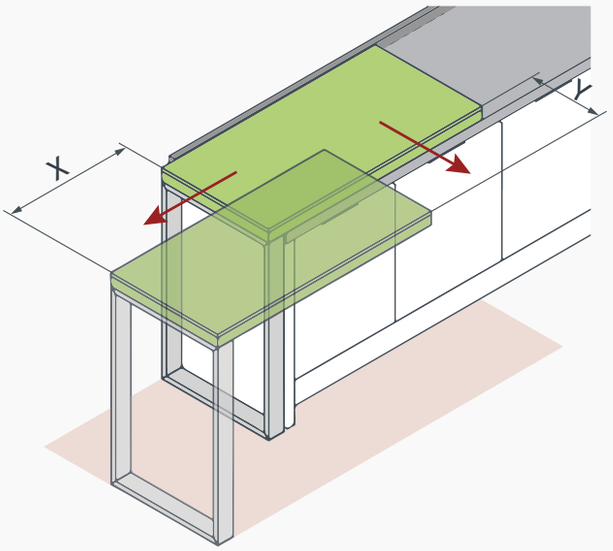

X	↔	2/3 del largo de la barra 2/3 del largo de la barra
Y	↕	ANCHURA 55cm: 35cm WIDTH 55cm: 35cm
		ANCHURA 65cm: 45cm WIDTH 65cm: 45cm

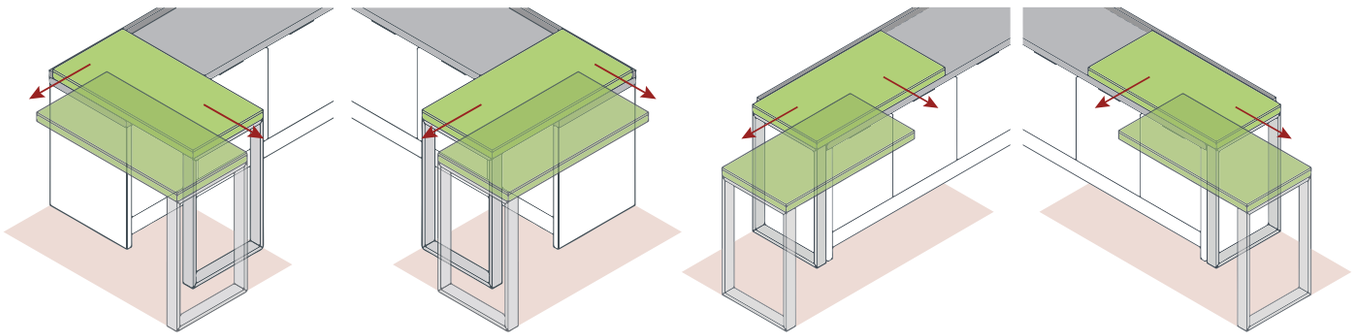

En el proceso de montaje se puede optar por cuatro direcciones de apertura.
The bar table can be installed in four different positions.

PRESUPUESTO | PEDIDO
ENQUIRY FORM | ORDER

E-mail comercial@cancio.es
Teléfono | Phone number +34 983 721 596
Fax +34 983 721 511

FREE

PRESUPUESTO | ENQUIRY FORM

A =
Max 2000cm
Min 80cm

B =
Max 80cm
Min 55cm

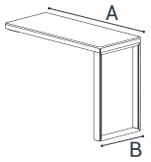

Altura de su encimera de cocina
Kitchen furniture height

H = cm

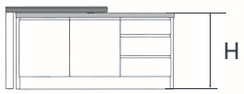

PEDIDO | ORDER

- ○ 80x55
- ○ 120x55
- ○ 140x55
- ○ 80x65
- ○ 120x65
- ○ 140x65

Altura de su encimera de cocina
Kitchen furniture height

H = cm

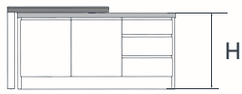

VERSIÓN | VERSION

- ○ **Armazón + Patas**
  Frame + Legs

- ○ **Encimera + Armazón + Patas**
  Worktop + Frame + Legs

- ○ **Encimera + Armazón + Pata en cascada**
  Worktop + Frame + Waterfall leg

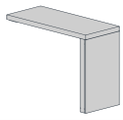

ACABADOS | FINISHES

PATAS | LEGS

Aluminio
Aluminium

- ○ Blanco / White
- ○ Antracita / Anthracite
- ○ Negro / Black
- ○ Anodizado Plata / Silver Anodized

ARMAZÓN | FRAME

Acero Epoxy
Epoxy Steel

- ○ Blanco / White
- ○ Antracita / Anthracite
- ○ Negro / Black
- ○ Aluminio / Aluminium

! Cuando la encimera es Roble Blanco o Roble natural, el armazón es del mismo acabado.
In White Oak and Natural Oak worktop, the frame has the same colour.

ENCIMERA | WORKTOP

Laminado
Laminate

B
- ○ Roble Blanco / White Oak
- ○ Roble Natural / Natural Oak

! Sólo disponible en medidas estándar
Only available in standard measures

Cristal
Glass

C
- ○ Antracita Brillo / Glossy Anthracite
- ○ Negro Brillo / Glossy Black
- ○ Rojo Brillo / Glossy Red
- ○ Tórtola Brillo / Glossy Turtledove

D
- ○ Blanco Brillo / Glossy White
- ○ Blanco Mate / Matt White

Porcelánico
Ceramic

E
- ○ Beton
- ○ Cement
- ○ Basalt
- ○ Nero

F
- ○ Artic
- ○ Calacatta
- ○ Iron Moss

CASCADA | WATERFALL

- ○ Siempre del mismo acabado que la encimera
  Always same finish as worktop

Código cliente | Customer code	**Referencia pedido** Order reference
Nombre | Name	
Localidad- Provincia | Town-State	
Contacto | Contact person — **Teléfono** | Phone number	

Puede hacer su pedido o calcular su presupuesto a través de nuestra Aplicación Online: **www.app.cancio.es**
You can make your order or calculate your budget through our Online Application: **www.app.cancio.es**

LO QUE NO VEMOS | WHAT WE CAN'T SEE

SNACK

90º

LO QUE NO VEMOS | WHAT WE CAN'T SEE

SLIDE

FREE

FIX

Páginas | Pages: 36-42

ESPECIFICACIONES TÉCNICAS | TECHNICAL DATA

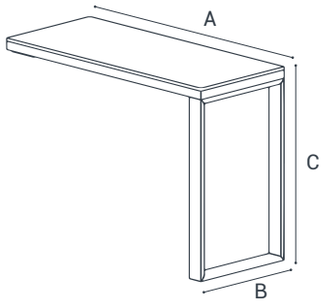

DIMENSIONES:
MEASURES:

cm	A	B	C	
80x55	80	55	?	3
120x55	120	55	?	4
140x55	140	55	?	5

cm	A	B	C	
80x65	80	65	?	3
120x65	120	65	?	4
140x65	140	65	?	5

La altura de la barra (C) se fabrica a medida
The hight of the bar (C) is made to custom measure

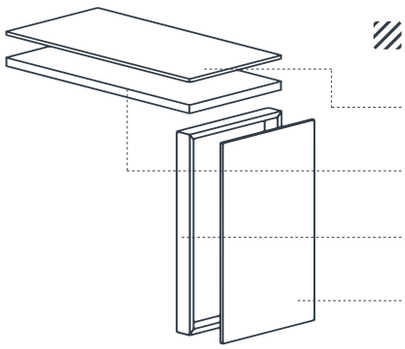

MATERIALES:
MATERIALS:

Encimera: Laminado | Cristal | Porcelánico
Worktop: Laminate | Glass | Ceramic

Armazón: Laminado rígido
Frame: Rigid laminate

Pata: Aluminio epoxy | Aluminio anodizado | Cristal
Leg: Epoxy aluminium | Anodized aluminium | Glass

Cascada: Laminado | Cristal | Porcelánico
Waterfall: Laminate | Glass | Ceramic

Sección:
Section:

Pata Metal Metal Leg	25x84 mm
Pata Cristal Glass Leg	15 mm

ESPESOR ENCIMERA:
WORKTOP THICKNESS:

Laminado Laminate	60mm	60 mm **Laminado** | Laminate
Cristal Glass	64mm	+ 8 mm **Cristal** | Glass 56 mm **Laminado** | Laminate
Porcelánico Ceramic	62mm	+ 6 mm **Porcelánico** | Ceramic 56 mm **Laminado** | Laminate

ESPESOR CASCADA:
WATERFALL THICKNESS:

Laminado Laminate	100mm	+ 16 mm **Laminado** | Laminate 84 mm **Pata** | Leg
Cristal Glass	92mm	+ 8 mm **Cristal** | Glass 84 mm **Pata** | Leg
Porcelánico Ceramic	90mm	+ 6 mm **Porcelánico** | Ceramic 84 mm **Pata** | Leg

ACABADOS | FINISHES

PATAS | LEGS

Aluminio Aluminium		Blanco White		Antracita Anthracite		Negro Black	Anodizado Plata Silver Anodized
Cristal Glass		Transparente Transparent					

ARMAZÓN | FRAME

Laminado rígido Rigid Laminate	Blanco White	Antracita Anthracite	Negro Black	Aluminio Aluminium

ENCIMERA Y CASCADA | WORKTOP AND WATERFALL

Laminado Laminate	B	Roble Blanco White Oak	Roble Natural Natural Oak		
Cristal Glass	C	Antracita Brillo Glossy Anthracite	Negro Brillo Glossy Black	Rojo Brillo Glossy Red	Tórtola Brillo Glossy Turtledove
	D	Blanco Brillo Glossy White	Blanco Mate Matt White		
Porcelánico Ceramic	E	Beton	Cement	Basalt	Nero
	F	Artic	Calacatta	Iron Moss	

! Armazón del mismo acabado que la encimera
Frame always same color as worktop

PUNTOS | POINTS

ENCIMERA + ARMAZÓN | WORKTOP + FRAME

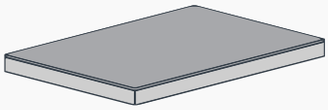

			80x55	80x65	120X55	120X65	140X55	140X65
ENCIMERA WORKTOP + ARMAZÓN FRAME	Laminado Laminate	B						
	Cristal Glass	C						
		D						
	Porcelánico Ceramic	E						
		F						

ARMAZÓN + PATA METAL | FRAME + METAL LEG

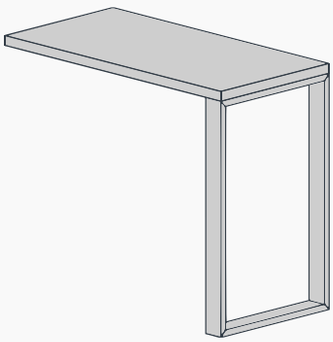

	80x55	80x65	120X55	120X65	140X55	140X65
PATA LEG >	Epoxy | Anodizado Epoxy | Anodized					
SIN ENCIMERA WITHOUT WORKTOP						

ENCIMERA + ARMAZÓN + PATA METAL | WORKTOP + FRAME + METAL LEG

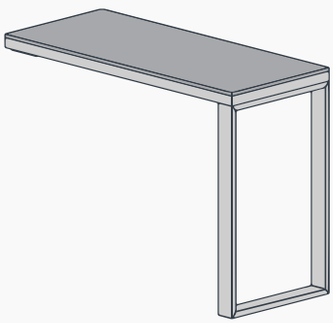

			80x55	80x65	120X55	120X65	140X55	140X65
PATA LEG >			Epoxy | Anodizado Epoxy | Anodized					
ENCIMERA WORKTOP	Laminado Laminate	B						
	Cristal Glass	C						
		D						
	Porcelánico Ceramic	E						
		F						

¡ TAMBIÉN A MEDIDA !
CUSTOM-MADE PRODUCT !

Elija cómo hacer su pedido o calcular su presupuesto:

- A través de nuestra Aplicación Online: **www.app.cancio.es**
- Mediante la **Hoja de pedido | presupuesto** de la página 135

Choose how to do your order or your budget:

- Through the Online Application: **www.app.cancio.es**
- Using the **Order sheet** available on page 135

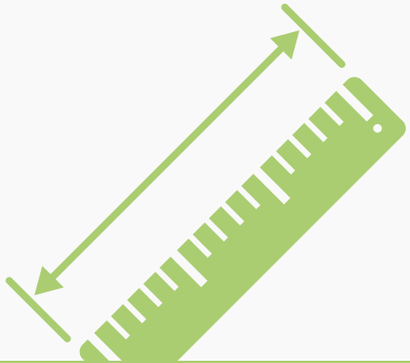

FIX

PUNTOS | POINTS

ARMAZÓN + PATA CRISTAL | FRAME + GLASS LEG

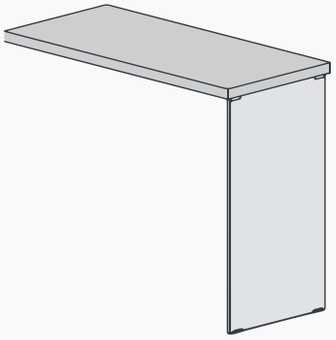

		80x55	80x65	120X55	120X65	140X55	140X65
PATA LEGS		Cristal Glass					
SIN ENCIMERA WITHOUT WORKTOP							

ENCIMERA + ARMAZÓN + PATA CRISTAL | WORKTOP + FRAME + GLASS LEG

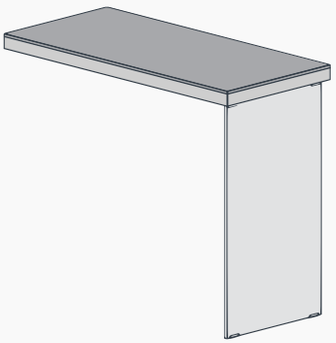

			80x55	80x65	120X55	120X65	140X55	140X65
PATA LEG			Cristal Glass					
ENCIMERA WORKTOP	Laminado Laminate	B						
	Cristal Glass	C						
		D						
	Porcelánico Ceramic	E						
		F						

ENCIMERA + ARMAZÓN + PATA EN CASCADA | WORKTOP + FRAME + WATERFALL LEG

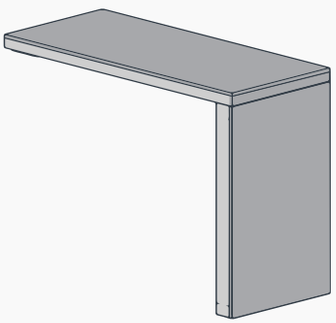

			80x55	80x65	120X55	120X65	140X55	140X65
PATAS LEGS			Epoxy | Anodizado Epoxy | Anodized					
ENCIMERA + CASCADA WORKTOP + WATERFALL	Laminado Laminate	B						
	Cristal Glass	C						
		D						
	Porcelánico Ceramic	E						
		F						

PRODUCTO A MEDIDA
CUSTOM-MADE PRODUCT !

Elija cómo hacer su pedido o calcular su presupuesto:

- A través de nuestra Aplicación Online: **www.app.cancio.es**
- Mediante la **Hoja de pedido | presupuesto** de la página 135

Choose how to do your order or your budget:

- Through the Online Application: **www.app.cancio.es**
- Using the **Order sheet** available on page 135

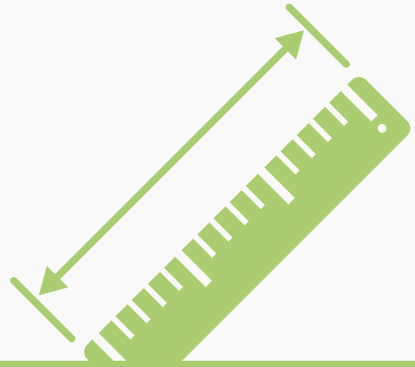

PRESUPUESTO | PEDIDO
ENQUIRY FORM | ORDER

E-mail comercial@cancio.es
Teléfono | Phone number +34 983 721 596
Fax +34 983 721 511

FIX

PRESUPUESTO | ENQUIRY FORM

A = ____ Max 200cm Min 55cm

B = ____ Max 80cm Min 40cm

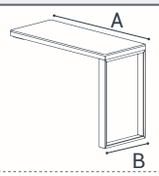

○ **BARRA EN PARED: Altura total de la barra**
BAR TO THE WALL: Height of the bar

C = ____ cm

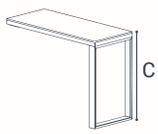

○ **BARRA SOBRE ENCIMERA: Altura de su encimera**
BAR OVER A WORKTOP: Height of the worktop

H = ____ cm

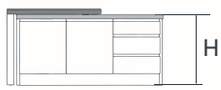

PEDIDO | ORDER

○ 80x55 ○ 120x55 ○ 140x55

○ 80x65 ○ 120x65 ○ 140x65

○ **BARRA EN PARED: Altura total de la barra**
BAR TO THE WALL: Height of the bar

C = ____ cm

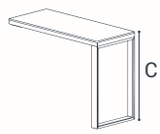

○ **BARRA SOBRE ENCIMERA: Altura de su encimera**
BAR OVER A WORKTOP: Height of the worktop

H = ____ cm

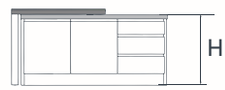

VERSIÓN | VERSION

○ **Encimera + Armazón**
Worktop + Frame

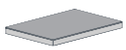

○ **Armazón + Pata**
Frame + Leg

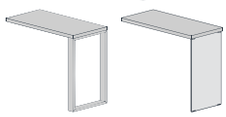

○ **Encimera + Armazón + Pata**
Worktop + Frame + Leg

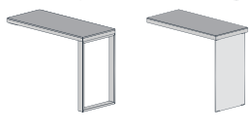

○ **Encimera + Armazón + Pata en cascada**
Worktop + Frame + Waterfall leg

ACABADOS | FINISHES

PATAS | LEGS

Aluminio Aluminium
○ Blanco White ○ Antracita Anthracite ○ Negro Black ○ Anodizado Plata Silver Anodized

Cristal Glass
○ Transparente Transparent

ARMAZÓN | FRAME

Laminado Rígido Rigid Laminate
○ Blanco White ○ Antracita Anthracite ○ Negro Black ○ Aluminio Aluminium

ENCIMERA | WORKTOP

Laminado Laminate

B ○ Roble Blanco White Oak ○ Roble Natural Natural Oak

! Armazón del mismo acabado que la encimera
Frame same finish as worktop

Cristal Glass

C ○ Antracita Brillo Glossy Anthracite ○ Negro Brillo Glossy Black ○ Rojo Brillo Glossy Red ○ Tórtola Brillo Glossy Turtledove

D ○ Blanco Brillo Glossy White ○ Blanco Mate Matt White

Porcelánico Ceramic

E ○ Beton ○ Cement ○ Basalt ○ Nero

F ○ Artic ○ Calacatta ○ Iron Moss

CASCADA | WATERFALL

○ Siempre del mismo acabado que la encimera
Always same finish as worktop

Código cliente | Customer code	Referencia pedido Order reference
Nombre | Name	
Localidad- Provincia | Town-State	
Contacto | Contact person — **Teléfono** | Phone number	

BARRA FIJA | FIX BAR

CUMBRE

Páginas | Pages: 44-47

ESPECIFICACIONES TÉCNICAS | TECHNICAL DATA

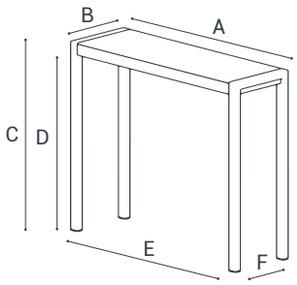

DIMENSIONES:
MEASURES:

cm	A	B	C_{90}	C_{105}	D_{90}	D_{105}	E	F	
110x40	110	40	90	105	83	98	100	32	2
160x40	160	40	90	105	83	98	150	32	3

Plazas barra
Bar seating capacity

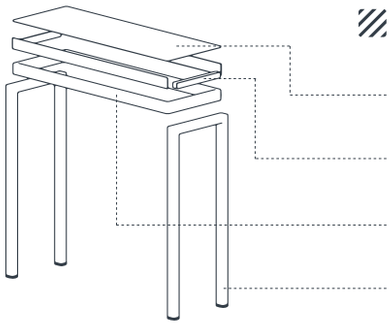

MATERIALES:
MATERIALS:

Encimera: Porcelánico | Cristal
Worktop: Ceramic | Glass

Laterales: Porcelánico | Metacrilato
Sides: Ceramic | Methacrylate

Armazón: Acero lacado epoxy
Frame: Epoxy lacquered steel

Patas: Acero lacado epoxy
Legs: Epoxy lacquered steel

Sección:
Frame section:
60x20 mm

Sección:
Leg section:
50x40 mm

ESPESOR ENCIMERA:
WORKTOP THICKNESS:

Cristal
Glass
68mm + **8 mm Cristal** | Glass
60 mm Armazón | Frame

Porcelánico
Ceramic
66mm + **6 mm Porcelánico** | Ceramic
60 mm Armazón | Frame

ACABADOS | FINISHES

PATAS | LEGS

Acero Epoxy
Epoxy Steel

Blanco
White

Aluminio
Aluminium

Antracita
Anthracite

Negro
Black

ENCIMERA | WORKTOP

Cristal
Glass

C
- Antracita Brillo / Glossy Anthracite
- Negro Brillo / Glossy Black
- Rojo Brillo / Glossy Red
- Tórtola Brillo / Glossy Turtledove

D
- Blanco Brillo / Glossy White
- Blanco Mate / Matt White

Porcelánico
Ceramic

E
- Beton
- Cement
- Basalt
- Nero

F
- Artic
- Calacatta
- Iron Moss

! **Laterales del mismo acabado que la encimera**
Sides same color as worktop

PUNTOS | POINTS

			110x40	160x40	110x40	160x40
			ALTURA 90 | HEIGHT 90		ALTURA 105 | HEIGHT 105	
ENCIMERA WORKTOP	Cristal Glass	C				
		D				
	Porcelánico Ceramic	E				
		F				

PODIO BAR

Páginas | Pages: 48-51

ESPECIFICACIONES TÉCNICAS | TECHNICAL DATA

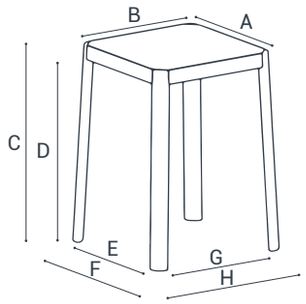

DIMENSIONES:
MEASURES:

cm	A	B	C	D	E	F	G	H	
60x60	60	60	90	84	56	67	56	24	2
80x80	80	80	90	84	76	87	76	87	4
100x60	100	60	90	84	96	107	56	67	4
120x70	120	70	90	84	116	127	66	77	6

Plazas barra
Bar seating capacity

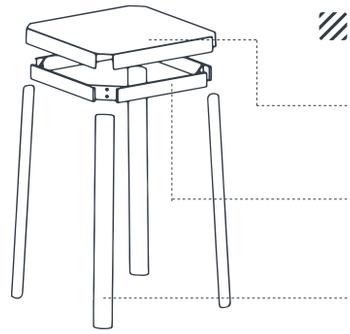

MATERIALES:
MATERIALS:

Encimera: Acero lacado epoxy
Worktop: Epoxy lacquered steel

Armazón: Acero lacado epoxy
Frame: Epoxy lacquered steel

Patas: Madera maciza de haya
Legs: Solid beech wood

Sección:
Section:
81,5x41,5 mm

ESPESOR ENCIMERA:
WORKTOP THICKNESS:

Acero Epoxy
Epoxy Steel

1,5 mm **Acero Epoxy** | Epoxy Steel

ACABADOS | FINISHES

PATAS | LEGS

Madera Teñida Stained Wood	**Blanqueada** Bleached	**Tostada** Toasted	**Canaletto** Canaletto	**Trufa** Truffle
Madera Lacada Lacquered Wood	**Blanco** White	**Antracita** Anthracite	**Negro** Black	

ENCIMERA | WORKTOP

Acero Epoxy Epoxy Steel	**Blanco** White	**Antracita** Anthracite	**Negro** Black

PUNTOS | POINTS

		60x60	80x80	100x60	120x70
PATAS LEGS		Madera Wood			
		ALTURA 90 | HEIGHT 90			
ENCIMERA WORKTOP	Acero Epoxy Epoxy Steel				

Puede hacer su pedido o calcular su presupuesto a través de nuestra Aplicación Online: **www.app.cancio.es**
You can make your order or calculate your budget through our Online Application: **www.app.cancio.es**

BARRA FIJA | FIX BAR

PELICCAN BAR

Páginas | Pages: 52-55

ESPECIFICACIONES TÉCNICAS | TECHNICAL DATA

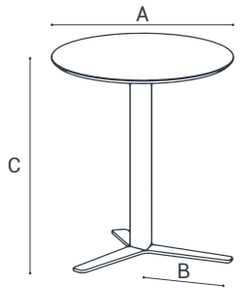

DIMENSIONES:
MEASURES:

cm	A	B	C	
ø70	70	34,5	90	2
ø80	80	40,5	90	3

Plazas barra
Bar seating capacity

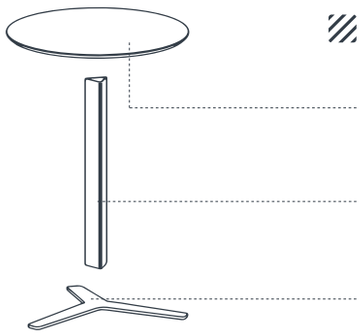

MATERIALES:
MATERIALS:

Encimera: FENIX | Cristal | Porcelánico
Worktop: FENIX | Glass | Ceramic

Columna: Aluminio lacado epoxy
Column: Epoxy lacquered aluminium

Base: Acero lacado epoxy
Base: Epoxy lacquered steel

Sección:
Section:
Lado | Side: 100 mm

ESPESOR ENCIMERA:
WORKTOP THICKNESS :

FENIX NTM	17mm	1 mm **FENIX** | FENIX + 15 mm **Madera contrachapada** | Plywood 1 mm **Laminado** | Laminate
Cristal Glass	19mm	+ 4 mm **Cristal templado** | Tempered glass 15 mm **Madera contrachapada** | Plywood
Porcelánico Ceramic	18mm	+ 3 mm **Porcelánico** | Ceramic 15 mm **Madera contrachapada** | Plywood

Puede hacer su pedido o calcular su presupuesto a través de nuestra Aplicación Online: **www.app.cancio.es**
You can make your order or calculate your budget through our Online Application: **www.app.cancio.es**

PELICCAN BAR

ACABADOS | FINISHES

BASE | BASE

Acero Epoxy Epoxy Steel	Blanco White	Aluminio Aluminium	Antracita Anthracite	Negro Black

ENCIMERA | WORKTOP

FENIX NTM		Alaska	Londra	Bromo	Ingo
Cristal Glass	C	Antracita Brillo Glossy Anthracite	Negro Brillo Glossy Black	Rojo Brillo Glossy Red	Tórtola Brillo Glossy Turtledove
	D	Blanco Brillo Glossy White	Blanco Mate Matt White		
Porcelánico Ceramic	E	Beton	Cement	Basalt	Nero
	F	Artic	Calacatta	Iron Moss	

COLUMNA | COLUMN

Mismo color que la base
Same color as base

PUNTOS | POINTS

			ø70	ø80
BASE BASE			Acero Epoxy Epoxy Steel	
			ALTURA 90 | HEIGHT 90	
ENCIMERA WORKTOP	FENIX NTM			
	Cristal Glass	C		
		D		
	Porcelánico Ceramic	E		
		F		

Puede hacer su pedido o calcular su presupuesto a través de nuestra Aplicación Online: **www.app.cancio.es**
You can make your order or calculate your budget through our Online Application: **www.app.cancio.es**

BARRA FIJA | FIX BAR

CIRCUS BAR

Páginas | Pages: 56-59

ESPECIFICACIONES TÉCNICAS | TECHNICAL DATA

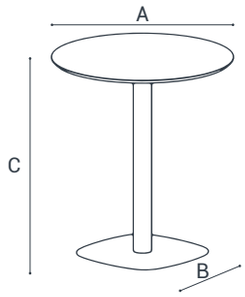

DIMENSIONES:
MEASURES:

cm	A	B	C	
ø70	70	50	90	2
ø80	80	50	90	3

Plazas barra
Bar seating capacity

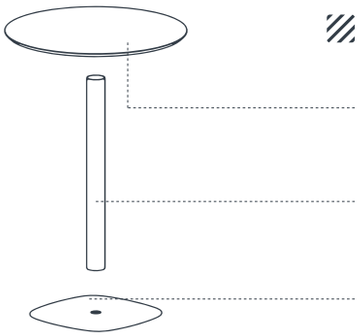

MATERIALES:
MATERIALS:

Encimera: FENIX | Cristal | Porcelánico
Worktop: FENIX | Glass | Ceramic

Columna: Acero lacado epoxy | Acero cromado
Column: Epoxy lacquered steel | Chrome steel

Sección:
Section:
ø80 mm

Base: Acero lacado epoxy | Acero cromado | Acero inoxidable
Base: Epoxy lacquered steel | Chrome steel | Stainless steel

ESPESOR ENCIMERA:
WORKTOP THICKNESS:

FENIX NTM	17mm	1 mm **FENIX** | FENIX + 15 mm **Madera contrachapada** | Plywood 1 mm **Laminado** | Laminate
Cristal Glass	19mm	4 mm **Cristal Templado** | Tempered Glass + 15 mm **Madera contrachapada** | Plywood
Porcelánico Ceramic	18mm	3 mm **Porcelánico** | Ceramic + 15 mm **Madera contrachapada** | Plywood

Puede hacer su pedido o calcular su presupuesto a través de nuestra Aplicación Online: **www.app.cancio.es**
You can make your order or calculate your budget through our Online Application: **www.app.cancio.es**

CIRCUS BAR

ACABADOS | FINISHES

BASE | BASE

Acero Epoxy Epoxy Steel	Blanco White	Aluminio Aluminium	Antracita Anthracite	Negro Black
Acero Cromado Chrome Steel	Acero Cromado Chrome Steel			
Acero Inoxidable Stainless Steel	Acero Inoxidable Stainless Steel			

! Con la base Acero Inoxidable la columna es siempre Acero Cromado
When the base is Stainless Steel, the column is always Chrome Steel

ENCIMERA | WORKTOP

FENIX NTM		Alaska	Londra	Bromo	Ingo
Cristal Glass	C	Antracita Brillo Glossy Anthracite	Negro Brillo Glossy Black	Rojo Brillo Glossy Red	Tórtola Brillo Glossy Turtledove
	D	Blanco Brillo Glossy White	Blanco Mate Matt White		
Porcelánico Ceramic	E	Beton	Cement	Basalt	Nero
	F	Artic	Calacatta	Iron Moss	

COLUMNA | COLUMN

Mismo color que la base
Same color as base

! Con la base Acero Inoxidable la columna es siempre Acero Cromado
When the base is Stainless Steel, the column is always Chrome Steel

PUNTOS | POINTS

BASE BASE	ø70			ø80		
	Epoxy Epoxy	Cromado Chrome	Inoxidable Stainless	Epoxy Epoxy	Cromado Chrome	Inoxidable Stainless
ALTURA 90 | HEIGHT 90						
ENCIMERA WORKTOP — FENIX NTM						
Cristal Glass — C						
D						
Porcelánico Ceramic — E						
F						

Puede hacer su pedido o calcular su presupuesto a través de nuestra Aplicación Online: **www.app.cancio.es**
You can make your order or calculate your budget through our Online Application: **www.app.cancio.es**

BARRA ABATIBLE | FOLDING BAR

CLICK

Páginas | Pages: 60-61

ESPECIFICACIONES TÉCNICAS | TECHNICAL DATA

Barra abierta
Open bar

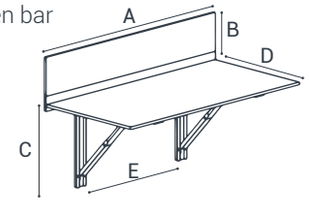

Barra cerrada
Closed bar

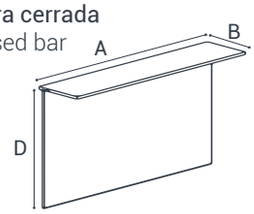

DIMENSIONES:
MEASURES:

cm	A	B	C	D	E	
80X25	80	25	57,3	55	58,5	2
110X25	110	25	57,3	55	58,5	3

Plazas barra
Bar seating capacity

Encimera abatible
Folding worktop

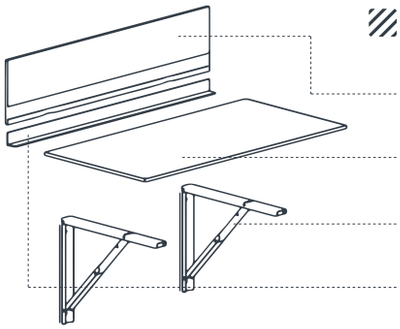

MATERIALES:
MATERIALS:

Encimera: Compacmel
Worktop: Compacmel

Ala auxiliar: Laminado
Extension leaf: Laminate

Escuadras: Acero lacado epoxy
Framing square: Epoxy lacquered steel

Embellecedor: Aluminio lacado epoxy
Trim: Epoxy lacquered aluminium

ESPESOR ENCIMERA:
WORKTOP THICKNESS:

Compacmel 12mm — 12 mm Compacmel

Laminado / **Laminate** 16mm — 16 mm **Laminado** | Laminate

El canto de compacmel es siempre negro
Compacmel edge is always black

NOTA IMPORTANTE: Se recomienda no fijar la barra sobre muros de CARTÓN/YESO (Pladur).
IMPORTANT: It is recommended not to fix the bar on PLASTERBOARD walls.

Puede hacer su pedido o calcular su presupuesto a través de nuestra Aplicación Online: **www.app.cancio.es**
You can make your order or calculate your budget through our Online Application: **www.app.cancio.es**

CLICK

ACABADOS | FINISHES

ENCIMERA | WORKTOP

Compacmel	Blanco White	Antracita Anthracite	

ALA AUXILIAR | EXTENSION LEAF

Laminado Laminate	A	Blanqueada Bleanched	Tostada Toasted	Canaletto Canaletto	Trufa Truffle
	B	Concrete	Carbon	Blanco super poro Super pore white	Antracita Anthracite

ESCUADRAS | FRAMING SQUARE

Acero Epoxy Epoxy Steel	Antracita Anthracite

EMBELLECEDOR | TRIM

Aluminio Epoxy Epoxy Aluminium	Antracita Anthracite

PUNTOS | POINTS

			80x25	110x25
ESCUADRAS FRAMING SQUARE			Acero Epoxy Epoxy Steel	
ALA AUXILIAR EXTENSION LEAF	Laminado Laminate	A		
		B		

Puede hacer su pedido o calcular su presupuesto a través de nuestra Aplicación Online: **www.app.cancio.es**
You can make your order or calculate your budget through our Online Application: **www.app.cancio.es**

BARRA ABATIBLE | FOLDING BAR

VULCANO

Páginas | Pages: 62-65

ESPECIFICACIONES TÉCNICAS | TECHNICAL DATA

Barra abierta
Open bar

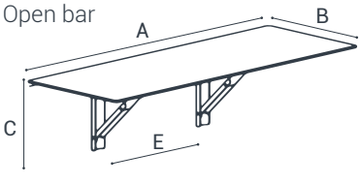

Barra cerrada
Closed bar

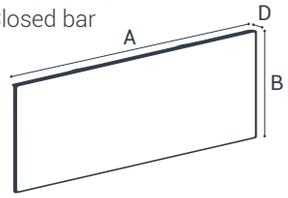

DIMENSIONES:
MEASURES:

cm	A	B	C	D	E	
80x39	78,5	39	32	2,2 + t	50	1
90x42	90	42	32	2,2 + t	50	1
100x40	100	40	32	2,2 + t	50	2
115x42	115	42	32	2,2 + t	50	2
150X40	150	40	32	2,2 + t	90	3

E = 50 cm — Dimensión A entre 80 y 129 cm
A between 80 and 129 cm

E = 90 cm — Dimensión A mayor de 130 cm
A longer than 130 cm

Plazas barra
Bar seating capacity

t = Espesor encimera
Worktop thickness

Encimera abatible
Folding worktop

PRODUCTO A MEDIDA
CUSTOM-MADE PRODUCT

A = Max 200 cm / Min 60 cm
B = Max 50 cm / Min 32 cm

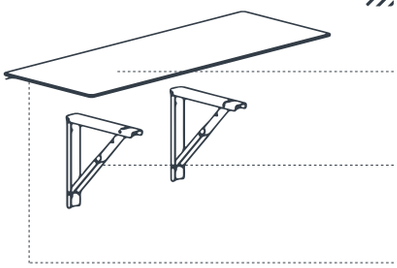

MATERIALES:
MATERIALS:

Encimera: Laminado | Cristal | Porcelánico
Worktop: Laminate | Glass | Ceramic

Escuadras: Acero lacado epoxy
Framing square: Epoxy lacquered steel

Embellecedor: Aluminio lacado epoxy
Trim: Epoxy lacquered aluminium

ESPESOR ENCIMERA (t):
WORKTOP THICKNESS (t):

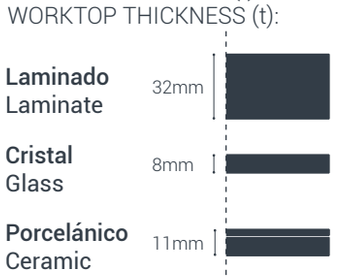

32 mm Laminado | Laminate

8 mm Cristal templado | Tempered glass

\+ **3 mm Porcelánico** | Ceramic
8 mm Cristal templado | Tempered glass

NOTA IMPORTANTE: Se recomienda no fijar la barra sobre muros de CARTÓN/YESO (Pladur).
IMPORTANT: It is recommended not to set the bar on PLASTERBOARD walls.

Puede hacer su pedido o calcular su presupuesto a través de nuestra Aplicación Online: **www.app.cancio.es**
You can make your order or calculate your budget through our Online Application: **www.app.cancio.es**

VULCANO

ACABADOS | FINISHES

ENCIMERA | WORKTOP

Laminado Laminate	A	Blanqueada Bleached	Tostada Toasted	Canaletto Canaletto	Trufa Truffle
	B	Concrete	Carbon	Blanco super poro Super pore white	
Cristal Glass	C	Antracita Brillo Glossy Anthracite	Negro Brillo Glossy Black	Rojo Brillo Glossy Red	Tórtola Brillo Glossy Turtledove
	D	Blanco Brillo Glossy White	Blanco Mate Matt White		
Porcelánico Ceramic	E	Beton	Cement	Basalt	Nero
	F	Artic	Calacatta	Iron Moss	

ESCUADRAS | FRAMING SQUARE

Acero Epoxy Epoxy Steel	Antracita Anthracite

PUNTOS | POINTS

			80x39	90x42	100x40	115x42	150x40
ESCUADRAS FRAMING SQUARE			Acero Epoxy Epoxy Steel				
ENCIMERA WORKTOP	Laminado Laminate	A					
		B					
	Cristal Glass	C					
		D					
	Porcelánico Ceramic	E					
		F					

¡ TAMBIÉN A MEDIDA !
CUSTOM-MADE PRODUCT !

Elija cómo hacer su pedido o calcular su presupuesto:

- A través de nuestra Aplicación Online: **www.app.cancio.es**
- Mediante la **Hoja de pedido | presupuesto** de la página 171

Choose how to do your order or your budget:

- Through the Online Application: **www.app.cancio.es**
- Using the **Order sheet** available on page 171

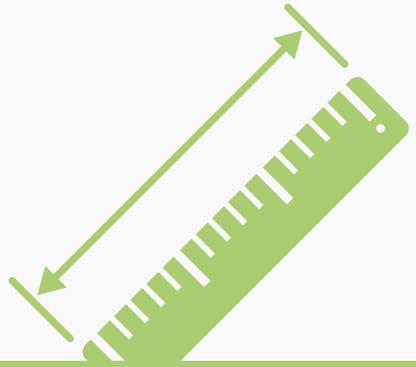

BARRA FIJA | FIX BAR

LOGIC BAR

Páginas | Pages: 66-67

ESPECIFICACIONES TÉCNICAS | TECHNICAL DATA

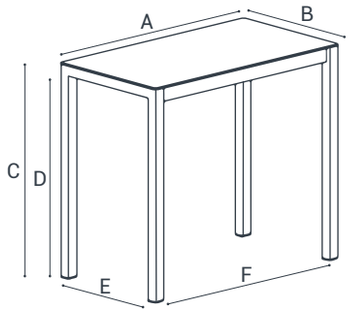

DIMENSIONES:
MEASURES:

cm	A	B	C	D	E	F	
100x60	100	60	90	72,5	52	92	4
110x70	110	70	90	72,5	62	102	4
120x70	120	70	90	72,5	62	112	6
125x80	125	80	90	72,5	72	117	6

VERSIÓN FIJA
FIXED VERSION

PRODUCTO A MEDIDA
CUSTOM-MADE PRODUCT

A = Max 240cm / Min 50cm
B = Max 100cm / Min 50cm

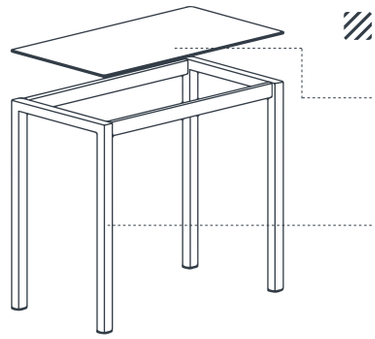

MATERIALES:
MATERIALS:

Encimera: Laminado | Cristal | Porcelánico
Worktop: Laminate | Glass | Ceramic

Patas: Acero lacado epoxy
Legs: Epoxy lacquered steel

ESPESOR ENCIMERA:
WORKTOP THICKNESS:

16 mm Laminado | Laminate

8 mm Cristal templado | Tempered glass

3 mm Porcelánico | Ceramic
+ **8 mm Cristal templado** | Tempered glass

Puede hacer su pedido o calcular su presupuesto a través de nuestra Aplicación Online: **www.app.cancio.es**
You can make your order or calculate your budget through our Online Application: **www.app.cancio.es**

LOGIC BAR

ACABADOS | FINISHES

PATAS | LEGS

Acero Epoxy Epoxy Steel	Blanco White	Aluminio Aluminium	Antracita Anthracite	Negro Black

ENCIMERA | WORKTOP

Laminado Laminate	A	Blanqueada Bleached	Tostada Toasted	Canaletto Canaletto	Trufa Truffle
	B	Concrete	Carbon	Blanco super poro Super pore white	
		Roble Blanco White Oak	Roble Natural Natural Oak		
Cristal Glass	C	Antracita Brillo Glossy Anthracite	Negro Brillo Glossy Black	Rojo Brillo Glossy Red	Tórtola Brillo Glossy Turtledove
	D	Blanco Brillo Glossy White	Blanco Mate Matt White		
Porcelánico Ceramic	E	Beton	Cement	Basalt	Nero
	F	Artic	Calacatta	Iron Moss	

! Sólo disponible en mesa Logic a medida
Only available in custom made Logic table

PUNTOS | POINTS

			100x60	110x70	120x70	125x80
PATAS LEGS			**Acero Epoxy** Epoxy Steel			
			ALTURA 90 | HEIGHT 90			
ENCIMERA WORKTOP	Cristal Glass	C				
		D				
	Porcelánico Ceramic	E				
		F				

¡ TAMBIÉN A MEDIDA !
CUSTOM-MADE PRODUCT !

Elija cómo hacer su pedido o calcular su presupuesto:

- A través de nuestra Aplicación Online: **www.app.cancio.es**
- Mediante la **Hoja de pedido | presupuesto** de la página 172

Choose how to do your order or your budget:

- Through the Online Application: **www.app.cancio.es**
- Using the **Order sheet** available on page 172

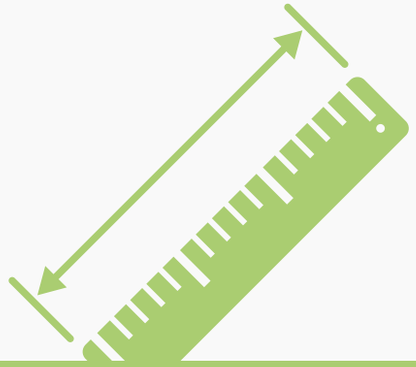

BARRA FIJA Y EXTENSIBLE | FIX AND EXTENDIBLE BAR

MULTIPLA

Páginas | Pages: 68-71

ESPECIFICACIONES TÉCNICAS | TECHNICAL DATA

Barra Fija
Fix Bar

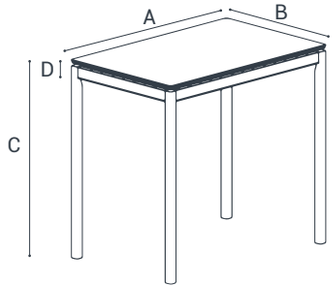

Barra Extensible
Extendible Bar

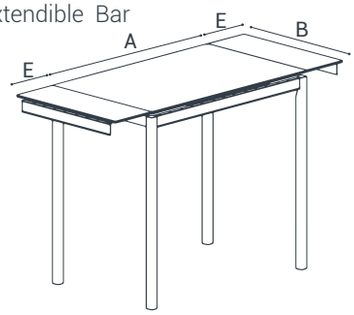

DIMENSIONES:
MEASURES:

A = BARRA FIJA | FIX BAR: **Max 240 cm / Min 35 cm**
BARRA EXTENSIBLE | EXTENSIBLE BAR: **Max 240 cm / Min 75 cm**

B = BARRA FIJA | FIX BAR: **Max 100 cm / Min 35 cm**
BARRA EXTENSIBLE | EXTENSIBLE BAR: **Max 100 cm / Min 60 cm**

C= BARRA FIJA | FIX BAR: **Max 105 cm / Min 30 cm**
BARRA EXTENSIBLE | EXTENSIBLE BAR: **Max 105 cm / Min 30 cm**

D= BARRA FIJA | FIX BAR: **Espesor encimera + 7,5 cm**
BARRA EXTENSIBLE | EXTENSIBLE BAR: **Worktop thickness + 8,5 cm**

E= BARRA FIJA | FIX BAR: -
BARRA EXTENSIBLE | EXTENSIBLE BAR: **29,5 cm**

PRODUCTO A MEDIDA
CUSTOM-MADE PRODUCT

VERSIÓN EXTENSIBLE
EXTENDING VERSION

VERSIÓN FIJA
FIX VERSION

Nivelación extensible-encimera
Extension-worktop leveling

Extensibles elevables
Liftable extensions

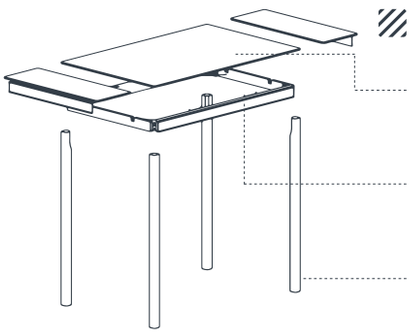

MATERIALES:
MATERIALS:

Encimera y extensibles: Laminado | Cristal | Porcelánico
Worktop: Laminate | Gass | Ceramic

Armazón: Aluminio anodizado + Laminado de alta presión
Frame: Anodized aluminium + High pressure laminate

Patas: Aluminio anodizado | Aluminio cromado
Legs: Anodized aluminium | Chrome aluminium

PATA METAL: Sección: 40x40 mm
METAL LEG: Section: 60x60 mm

ESPESOR ENCIMERA:
WORKTOP THICKNESS:

Laminado Laminate	16mm	**16 mm Laminado** | Laminate
Cristal Glass	8mm	**8 mm Cristal templado** | Tempered glass
Porcelánico Ceramic	11mm	+ **3 mm Porcelánico** | Ceramic **8 mm Cristal templado** | Tempered glass

Sólo disponible en version fija
Only available in fix version

Puede hacer su pedido o calcular su presupuesto a través de nuestra Aplicación Online: **www.app.cancio.es**
You can make your order or calculate your budget through our Online Application: **www.app.cancio.es**

MULTIPLA

ACABADOS | FINISHES

PATAS | LEGS

Aluminio Cromado
Chrome Aluminium

- Aluminio Cromado
  Chrome Steel

Aluminio Anodizado
Anodized Steel

- Anodizado Plata
  Silver Anodized

ARMAZÓN | FRAME

Laminado
Laminate

- Blanqueada
  Bleached
- Tostada
  Toasted
- Canaletto
  Canaletto
- Trufa
  Truffle
- Cromado
  Chrome
- Blanco Wax
  Wax White
- Negro
  Black
- Antracita
  Anthracite
- Rojo
  Red
- Tórtola
  Turtledove
- Gris Metalizado
  Metal Grey

ENCIMERA | WORKTOP

Laminado
Laminate

- Blanqueada
  Bleached
- Tostada
  Toasted
- Canaletto
  Canaletto
- Trufa
  Truffle
- Roble Blanco
  White Oak
- Roble Natural
  Natural Oak
- Blanco Wax
  Wax White
- Blanco super poro
  Super pore white
- Concrete
- Carbon

! Solo disponible en MULTIPLA FIJA
Only available in FIX MULTIPLA

Cristal
Glass

- Antracita Brillo
  Glossy Anthracite
- Negro Brillo
  Glossy Black
- Rojo Brillo
  Glossy Red
- Tórtola Brillo
  Glossy Turtledove
- Blanco Brillo
  Glossy White
- Blanco Mate
  Matt White

Porcelánico
Ceramic

- Beton
- Cement
- Basalt
- Nero
- Artic
- Calacatta
- Iron Moss

EXTENSIBLES | EXTENSIONS

Siempre mismo color que la encimera
Always same color as worktop

PRODUCTO A MEDIDA
CUSTOM-MADE PRODUCT !

Elija cómo hacer su pedido o calcular su presupuesto:

- A través de nuestra Aplicación Online: **www.app.cancio.es**
- Mediante la **Hoja de pedido | presupuesto** de la página 173

Choose how to do your order or your budget:

- Through the Online Application: **www.app.cancio.es**
- Using the **Order sheet** available on page 173

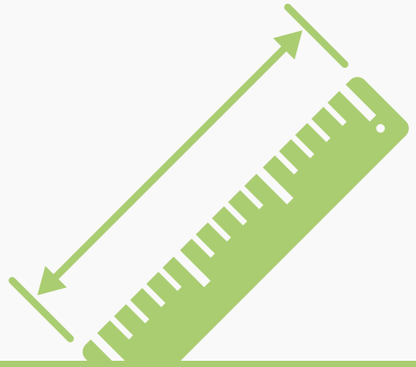

BARRA FIJA Y EXTENSIBLE | FIX AND EXTENDIBLE BAR

COMA BAR

Páginas | Pages: 72-75

ESPECIFICACIONES TÉCNICAS | TECHNICAL DATA

Barra Fija
Fix Bar

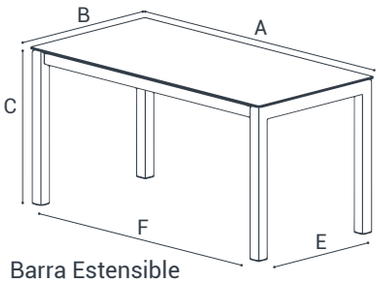

DIMENSIONES:
MEASURES:

cm	A	B	C	D	E	F			
110x70	110	70	90	55x1	55,8	94,5	1	4	6
120x80	120	80	90	60x1	65,8	104,7	1	6	8
140x90	140	90	90	60x1	75,8	124,8	1	6	8
160x90	160	90	90	43x2	75,8	144,7	2	8	10
180x90	180	90	90	43x2	75,8	164,8	2	8	10

Barra Estensible
Extension Bar

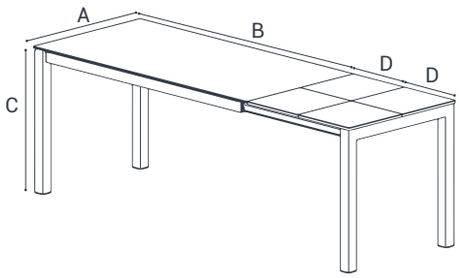

Plazas barra cerrada
Closed bar seating capacity

Plazas barra abierta
Open bar seating capacity

Número de extensibles
Number of extensions

Extensibles tipo libro
Butterfly leaf extensions

Nivelación extensible-encimera
Extension-worktop leveling

Freno por fricción
Friction brake

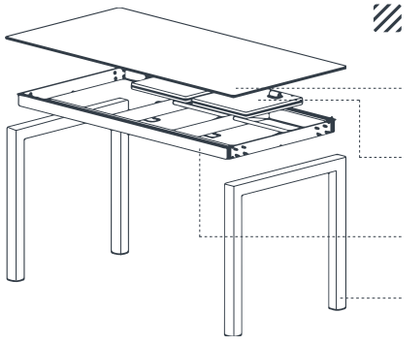

MATERIALES:
MATERIALS:

Encimera: Laminado | Fenix | Cristal | Porcelánico
Worktop: Laminate | Fenix | Glass | Ceramic

Extensibles: Laminado | Fenix | Cristal | Porcelánico
Extensions: Laminate | Fenix | Glass | Ceramic

Armazón: Acero lacado epoxy
Frame: Epoxy lacquered steel

Patas: Acero lacado epoxy
Legs: Epoxy lacquered steel

Sección:
Section:
70x70 mm

ESPESOR ENCIMERA:
WORKTOP THICKNESS:

Laminado Laminate	16mm	**16 mm Laminado** | Laminate
FENIX NTM	17mm	**1 mm FENIX** | FENIX + **15 mm Madera contrachapada** | Plywood **1mm Laminado** | Laminate
Cristal Glass	21mm	+ **6 mm Cristal** | Glass **15 mm Madera contrachapada** | Plywood
Porcelánico Ceramic	11mm	+ **3 mm Porcelánico** | Ceramic **8 mm Cristal templado** | Tempered glass

ESPESOR EXTENSIBLES:
EXTENSIONS THICKNESS:

16 mm Laminado | Laminate
1 mm FENIX | FENIX + **15 mm Madera contrachapada** | Plywood **1 mm Laminado** | Laminate
+ **4 mm Cristal Templado** | Tempered Glass **15 mm Madera contrachapada** | Plywood
+ **3 mm Porcelánico** | Ceramic **16 mm Fibracolour** | Fibracolour

Puede hacer su pedido o calcular su presupuesto a través de nuestra Aplicación Online: **www.app.cancio.es**
You can make your order or calculate your budget through our Online Application: **www.app.cancio.es**

COMA BAR

ACABADOS | FINISHES

PATAS | LEGS

Acero Epoxy Epoxy Steel	Blanco White	Aluminio Aluminium	Antracita Anthracite	Negro Black

ENCIMERA | WORKTOP

Laminado Laminate	B	Blanco super poro Super pore white			
FENIX NTM		Alaska	Londra	Bromo	Ingo
Cristal Glass	C	Antracita Brillo Glossy Anthracite	Negro Brillo Glossy Black	Rojo Brillo Glossy Red	Tórtola Brillo Glossy Turtledove
	D	Blanco Brillo Glossy White	Blanco Mate Matt White		
Porcelánico Ceramic	E	Beton	Cement	Basalt	Nero
	F	Artic	Calacatta	Iron Moss	

ARMAZÓN | FRAME

Siempre mismo color que las patas
Always same color as legs

EXTENSIBLES | EXTENSIONS

Siempre mismo color que encimera
Always same color as worktop

PUNTOS | POINTS

			110x70	120x80	140x90	160x90	180x90
PATAS LEGS			**Acero Epoxy** Epoxy Steel				
			BARRA EXTENSIBLE | EXTENSIBLE BAR				
ENCIMERA WORKTOP	Laminado Laminate	B					
	FENIX NTM						
	Cristal Glass	C					
		D					
	Porcelánico Ceramic	E					
		F					
			BARRA FIJA | FIX BAR				
	Laminado Laminate	B					
	FENIX NTM						
	Cristal Glass	C					
		D					
	Porcelánico Ceramic	E					
		F					

FIX PATA | FIX LEG

Página | Page: 41

ESPECIFICACIONES TÉCNICAS | TECHNICAL DATA

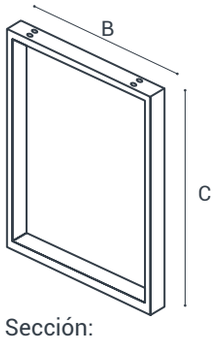

Sección:
Section:
25x84 mm

DIMENSIONES:
MEASURES:

B = Max 90 cm
Min 55 cm

C = Max 110 cm
Min 75 cm

* Para otras medidas solicitar presupuesto **comercial@cancio.es**
* For other measure contact **sales@cancio.es**

ACABADOS:
FINISHES:

Aluminio Epoxy
Epoxy aluminium

Blanco
White

Antracita
Anthracite

Negro
Black

Aluminio Anodizado
Anodized Aluminium

Anodizado Plata
Silver Anodized

PUNTOS | POINTS

	BxC	BxC
PATAS LEGS	Aluminio Epoxy Epoxy Aluminium	Aluminio anodizado Anodized aluminium

PEDIDO | ORDER

E-mail comercial@cancio.es
Teléfono | Phone number +34 983 721 596
Fax +34 983 721 511

FIX PATA | FIX LEG

PEDIDO | ORDER

B = _____ Max 90 cm Min 55 cm

C = _____ Max 110 cm Min 75 cm

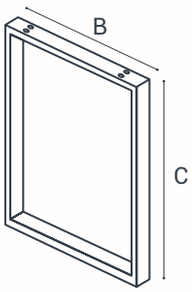

* Para otras medidas **comercial@cancio.es**
* For other measure contact **sales@cancio.es**

ACABADOS | FINISHES

Aluminio Epoxy
Epoxy aluminium

Blanco
White

Antracita
Anthracite

Negro
Black

Aluminio Anodizado
Anodized Aluminium

Anodizado Plata
Silver Anodized

Código cliente | Customer code	Referencia pedido Order reference
Nombre | Name	
Localidad- Provincia | Town-State	
Contacto | Contact person — **Teléfono** | Phone number	

Puede hacer su pedido o calcular su presupuesto a través de nuestra Aplicación Online: **www.app.cancio.es**
You can make your order or calculate your budget through our Online Application: **www.app.cancio.es**

PETRIS

Páginas | Pages: 78-79

MATERIALES:
MATERIALS:

Asiento giratorio
Rotating seat

Asiento: Contrachapado de haya natural | Tapizado 22mm | Tessuto N!
Seat: Natural beech plywood | Upholstery 22mm | Tessuto

Patas: Acero lacado epoxy
Legs: Epoxy lacquered steel

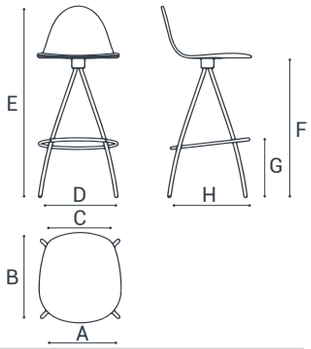

DATOS TÉCNICOS | TECHNICAL DATA

Altura 65 / Height 65 cm	A	B	C	D	E	F	G	H
	38	42	29	37	88	65	27	37

Altura 75 / Height 75 cm	A	B	C	D	E	F	G	H
	38	42	29	39	98	75	37	39

ACABADOS | FINISHES

PATAS | LEGS

Acero Epoxy / Epoxy Steel: Blanco / White; Aluminio / Aluminium; Antracita / Anthracite; Negro / Black

ASIENTO | SEAT

Madera Teñida / Stained Wood: Blanqueada / Bleached; Tostada / Toasted; Canaletto / Canaletto; Trufa / Truffle

Madera Lacada / Lacquered Wood: Blanco / White; Gris Metalizado / Metal Grey; Antracita / Anthracite; Negro / Black; Mostaza / Mustard; Tórtola / Turtledove; Rojo / Red; Violeta / Violet

Tapizado / Upholstery

		Blanco White	Beige Beige	Tórtola Turtledove	Moka Moka	Mostaza Mustard	Naranja Orange	Rojo Red	Fucsia Fucsia	Violeta Violet	Verde Green	Azul Blue	Nube Cloud	Gris Grey	Antracita Anthracite	Negro Black
A	Nobel	●	●	●	●		●	●	●	●			●	●	●	●
	Mystic	●		●		●			●					●	●	
B	Kanon	●		●		●	●	●							●	
	Cotton		●	●		●	●	●				●				
	Scenic			●							●	●		●	●	

Tessuto N! / Tessuto

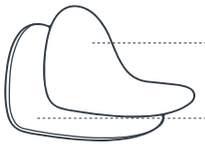

Almohadilla tapizada
Upholstered cushion
+
Madera contrachapada de haya
Beech plywood

Descubre más sobre el Tessuto en la página 77
More information about Tessuto on page 77

PUNTOS | POINTS

			ALTURA 65 | HEIGHT 65	ALTURA 75 | HEIGHT 75
PATAS / LEGS			Acero Epoxy / Epoxy Steel	Acero Epoxy / Epoxy Steel
ASIENTO / SEAT	Madera / Wood			
	Tapizado / Upholstery	A		
		B		
	Tessuto N! / Tessuto	A		
		B		

CITY

Páginas | Pages: 80-81

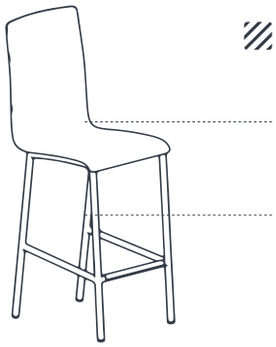

MATERIALES:
MATERIALS:

Asiento: Tapizado 22mm
Seat: Upholstery 22mm

Patas: Acero lacado epoxy
Legs: Epoxy lacquered steel

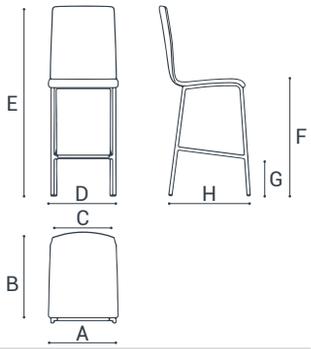

DATOS TÉCNICOS | TECHNICAL DATA

Altura 65 Height 65 cm	A	B	C	D	E	F	G	H
	38,5	38	39	40	105	65	23	48

ACABADOS | FINISHES

PATAS | LEGS

Acero Epoxy
Epoxy Steel

- Blanco / White
- Aluminio / Aluminium
- Antracita / Anthracite
- Negro / Black

ASIENTO | SEAT

Tapizado Upholstery		Blanco White	Beige Beige	Tórtola Turtledove	Moka Moka	Mostaza Mustard	Naranja Orange	Rojo Red	Fucsia Fucsia	Violeta Violet	Verde Green	Azul Blue	Nube Cloud	Gris Grey	Antracita Anthracite	Negro Black
A	Nobel	●	●	●	●		●	●	●	●			●	●	●	●
	Mystic	●		●		●			●					●	●	
B	Kanon	●		●		●	●	●							●	
	Cotton		●	●		●	●	●				●				
	Scenic			●							●	●		●	●	

PUNTOS | POINTS

		ALTURA 65 | HEIGHT 65
PATAS LEGS		Acero Epoxy Epoxy Steel
ASIENTO SEAT	Tapizado Upholstery	A
		B

Puede hacer su pedido o calcular su presupuesto a través de nuestra Aplicación Online: **www.app.cancio.es**
You can make your order or calculate your budget through our Online Application: **www.app.cancio.es**

OLE

Páginas | Pages: 82-83

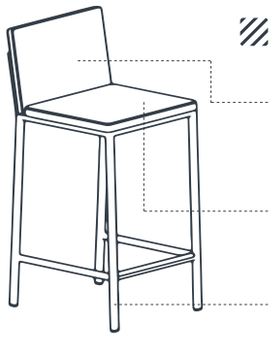

MATERIALES:
MATERIALS:

Respaldo: Tapizado 35mm
Back: Upholstery 35mm

Asiento: Tapizado 35 mm
Seat: Upholstery 35mm

Estructura: Acero lacado epoxy
Frame: Epoxy lacquered steel

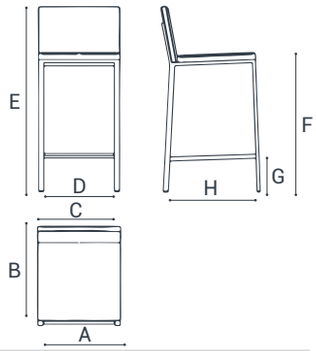

DATOS TÉCNICOS | TECHNICAL DATA

Altura 65 Height 65 cm	A	B	C	D	E	F	G	H
	41	48	41	40	90	65	21	48

Altura 80 Height 80 cm	A	B	C	D	E	F	G	H
	41	48	41	40	105	80	36	48

ACABADOS | FINISHES

ESTRUCTURA | FRAME

Acero Epoxy
Epoxy Steel

- Blanco / White
- Aluminio / Aluminium
- Antracita / Anthracite
- Negro / Black

ASIENTO Y RESPALDO | SEAT AND BACK

Tapizado
Upholstery

		Blanco White	Beige Beige	Tórtola Turtledove	Moka Moka	Mostaza Mustard	Naranja Orange	Rojo Red	Fucsia Fucsia	Violeta Violet	Verde Green	Azul Blue	Nube Cloud	Gris Grey	Antracita Anthracite	Negro Black
A	Nobel	●	●	●	●		●	●	●	●			●	●	●	●
	Mystic	●		●		●			●					●	●	
B	Kanon	●		●		●	●	●							●	
	Cotton		●	●		●	●	●				●				
	Scenic			●							●	●		●	●	

PUNTOS | POINTS

			ALTURA 65 | HEIGHT 65	ALTURA 80 | HEIGHT 80
ESTRUCTURA FRAME			Acero Epoxy Epoxy Steel	Acero Epoxy Epoxy Steel
ASIENTO SEAT	Tapizado Upholstery	A		
		B		

Puede hacer su pedido o calcular su presupuesto a través de nuestra Aplicación Online: **www.app.cancio.es**
You can make your order or calculate your budget through our Online Application: **www.app.cancio.es**

SEVEN

Páginas | Pages: 84-85

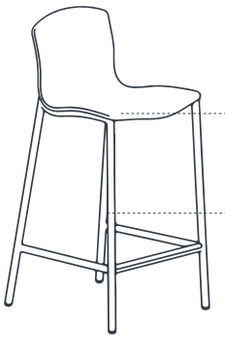

MATERIALES:
MATERIALS:

Asiento: Contrachapado de haya natural | Tapizado 40mm
Seat: Natural beech plywood | Upholstery 40mm

Patas: Acero lacado epoxy
Legs: Epoxy lacquered steel

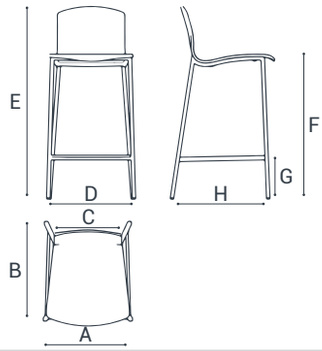

DATOS TÉCNICOS | TECHNICAL DATA

Altura 65 Height 65 cm	A	B	C	D	E	F	G	H
	38	40	32	41	90	67	20	45

Altura 80 Height 80 cm	A	B	C	D	E	F	G	H
	38	40	32	41	105	83	35	48

ACABADOS | FINISHES

PATAS | LEGS

Acero Epoxy Epoxy Steel: Blanco White; Aluminio Aluminium; Antracita Anthracite; Negro Black

ASIENTO | SEAT

Madera Teñida Stained Wood: Blanqueada Bleached; Tostada Toasted; Canaletto Canaletto; Trufa Truffle

Madera Lacada Lacquered Wood: Blanco White; Gris Metalizado Metal Grey; Antracita Anthracite; Negro Black; Mostaza Mustard; Tórtola Turtledove; Rojo Red; Violeta Violet

Tapizado Upholstery

		Blanco White	Beige Beige	Tórtola Turtledove	Moka Moka	Mostaza Mustard	Naranja Orange	Rojo Red	Fucsia Fucsia	Violeta Violet	Verde Green	Azul Blue	Nube Cloud	Gris Grey	Antracita Anthracite	Negro Black
A	Nobel	●	●	●	●		●	●	●	●			●	●	●	●
	Mystic	●		●		●			●					●	●	
B	Kanon	●		●		●	●	●							●	
	Cotton		●	●		●	●	●				●				
	Scenic			●							●	●		●	●	

PUNTOS | POINTS

		ALTURA 65 | HEIGHT 65	ALTURA 80 | HEIGHT 80
PATAS LEGS		Acero Epoxy Epoxy Steel	Acero Epoxy Epoxy Steel
ASIENTO SEAT	Madera Wood		
	Tapizado Upholstery A		
	Tapizado Upholstery B		

Puede hacer su pedido o calcular su presupuesto a través de nuestra Aplicación Online: **www.app.cancio.es**
You can make your order or calculate your budget through our Online Application: **www.app.cancio.es**

NERA

Páginas | Pages: 86-87

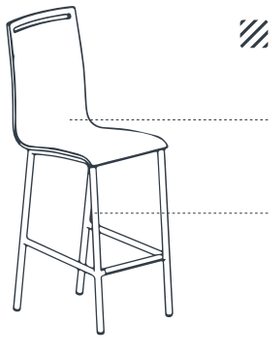

MATERIALES:
MATERIALS:

Asiento: Contrachapado de haya natural
Seat: Natural beech plywood

Patas: Acero lacado epoxy
Legs: Epoxy lacquered steel

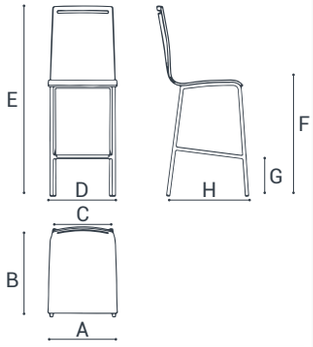

DATOS TÉCNICOS | TECHNICAL DATA

Altura 65 Height 65 cm	A	B	C	D	E	F	G	H
	38	45,5	33	40	105	65	23	48

ACABADOS | FINISHES

PATAS | LEGS

Acero Epoxy
Epoxy Steel

- Blanco / White
- Aluminio / Aluminium
- Antracita / Anthracite
- Negro / Black

ASIENTO | SEAT

Madera Teñida
Stained Wood

- Blanqueada / Bleached
- Tostada / Toasted
- Canaletto / Canaletto
- Trufa / Truffle

Madera Lacada
Lacquered Wood

- Blanco / White
- Gris Metalizado / Metal Grey
- Antracita / Anthracite
- Negro / Black
- Mostaza / Mustard
- Tórtola / Turtledove
- Rojo / Red
- Violeta / Violet

PUNTOS | POINTS

	ALTURA 65 | HEIGHT 65
PATAS LEGS	Acero Epoxy Epoxy Steel
ASIENTO SEAT	Madera Wood

Puede hacer su pedido o calcular su presupuesto a través de nuestra Aplicación Online: **www.app.cancio.es**
You can make your order or calculate your budget through our Online Application: **www.app.cancio.es**

CONCEPT

Páginas | Pages: 88-89

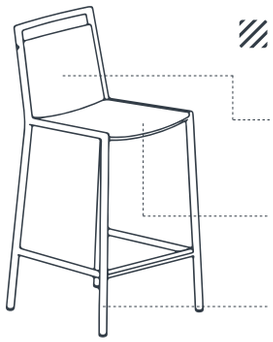

MATERIALES:
MATERIALS:

Respaldo: Contrachapado de haya natural
Back: Natural beech plywood

Asiento: Contrachapado de haya natural | Tapizado 22mm
Seat: Natural beech plywood | Uphosetery 22mm

Estructura: Acero lacado epoxy
Frame: Epoxy lacquered steel

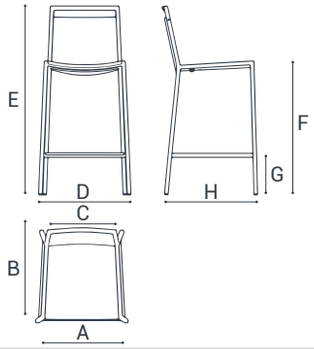

DATOS TÉCNICOS | TECHNICAL DATA

Altura 65 Height 65 cm	A	B	C	D	E	F	G	H
	40	42	35	46	93	65	20	46

ACABADOS | FINISHES

ESTRUCTURA | FRAME

Acero Epoxy
Epoxy Steel

Blanco
White

Aluminio
Aluminium

Antracita
Anthracite

Negro
Black

ASIENTO | SEAT

Madera Teñida
Stained Wood

Blanqueada
Bleached

Tostada
Toasted

Canaletto
Canaletto

Trufa
Truffle

Madera Lacada
Lacquered Wood

Blanco
White

Gris Metalizado
Metal Grey

Antracita
Anthracite

Negro
Black

Mostaza
Mustard

Tórtola
Turtledove

Rojo
Red

Violeta
Violet

Tapizado
Upholstery

		Blanco White	Beige Beige	Tórtola Turtledove	Moka Moka	Mostaza Mustard	Naranja Orange	Rojo Red	Fucsia Fucsia	Violeta Violet	Verde Green	Azul Blue	Nube Cloud	Gris Grey	Antracita Anthracite	Negro Black
A	Nobel		●	●	●		●	●	●	●			●	●	●	●
	Mystic			●		●			●					●	●	
B	Kanon			●		●	●	●							●	
	Cotton		●	●		●	●	●				●				
	Scenic			●							●	●		●	●	

RESPALDO | BACK

Siempre mismo color que el asiento cuando es Madera Teñida y Madera Lacada
Always same color as Stained Wood seat and Lacquered Wood seat

Siempre mismo color que la estructura cuando el asiento es Tapizado
Always same color as frame when the seat is Upholstery

PUNTOS | POINTS

			ALTURA 65 | HEIGHT 65
ESTRUCTURA FRAME			Acero Epoxy Epoxy Steel
ASIENTO SEAT	Madera Lacquered		
	Tapizado Upholstery	A	
		B	

Puede hacer su pedido o calcular su presupuesto a través de nuestra Aplicación Online: **www.app.cancio.es**
You can make your order or calculate your budget through our Online Application: **www.app.cancio.es**

ECLIPSE

Páginas | Pages: 90-91

MATERIALES:
MATERIALS:

Foam Confort

Asiento: Contrachapado de haya natural | Tapizado 30mm
Seat: Natural beech plywood | Upholstery 30mm

Reposapiés: Acero epoxy
Footrest: Epoxy steel

Patas: Madera maciza de haya
Legs: Solid beech wood

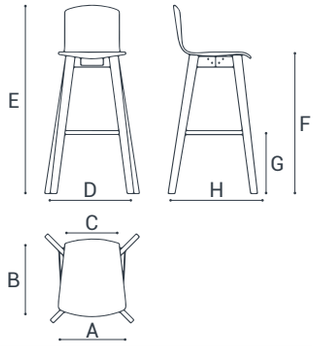

DATOS TÉCNICOS | TECHNICAL DATA

	A	B	C	D	E	F	G	H
Altura 65 Height 65 cm	38	41	32	47	90	65	16	48
Altura 80 Height 80 cm	38	41	32	51	105	80	37	53

ACABADOS | FINISHES

PATAS | LEGS

Madera Teñida Stained Wood	Blanqueada Bleached	Tostada Toasted	Canaletto Canaletto	Trufa Truffle
Madera Lacada Lacquered Wood	Blanco White	Antracita Anthracite	Negro Black	

ASIENTO | SEAT

Madera Teñida Stained Wood	Blanqueada Bleached	Tostada Toasted	Canaletto Canaletto	Trufa Truffle
Madera Lacada Lacquered Wood	Blanco White	Gris Metalizado Metal Grey	Antracita Anthracite	Negro Black
	Mostaza Mustard	Tórtola Turtledove	Rojo Red	Violeta Violet

Tapizado Upholstery

		Blanco White	Beige Beige	Tórtola Turtledove	Moka Moka	Mostaza Mustard	Naranja Orange	Rojo Red	Fucsia Fucsia	Violeta Violet	Verde Green	Azul Blue	Nube Cloud	Gris Grey	Antracita Anthracite	Negro Black
A	Nobel	●	●	●	●		●	●	●	●			●	●	●	●
	Mystic	●		●		●			●					●	●	
B	Kanon	●		●		●	●	●							●	
	Cotton		●	●		●	●	●				●				
	Scenic			●							●	●		●	●	

REPOSAPIÉS | FOOTREST

PATAS DE MADERA TEÑIDA: Mismo color que el asiento si es blanco, negro o antracita. Color aluminio para el resto de los casos
STAINED WOOD LEGS: Same color as seat if it is white, black or anthracite. Aluminium colour in any other case

PATAS DE MADERA LACADA: Mismo color que las patas
LACQUERED WOOD LEGS: Same color as legs

PUNTOS | POINTS

			ALTURA 65 | HEIGHT 65	ALTURA 80 | HEIGHT 80
ASIENTO SEAT	Madera Wood			
	Tapizado Foam Confort Foam Confort Upholstery	A		
		B		

Puede hacer su pedido o calcular su presupuesto a través de nuestra Aplicación Online: **www.app.cancio.es**
You can make your order or calculate your budget through our Online Application: **www.app.cancio.es**

TABURETE BAR | BAR STOOL

FANTASY

Páginas | Pages: 92-93

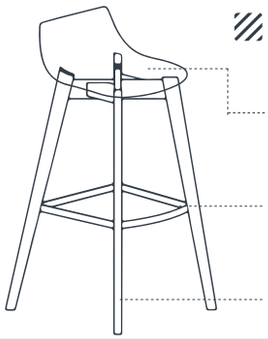

MATERIALES:
MATERIALS:

Asiento: Policarbonato
Seat: Polycarbonate

Reposapiés: Acero lacado epoxy
Footrest: Epoxy lacquered steel

Patas: Madera maciza de haya
Legs: Solid beech wood

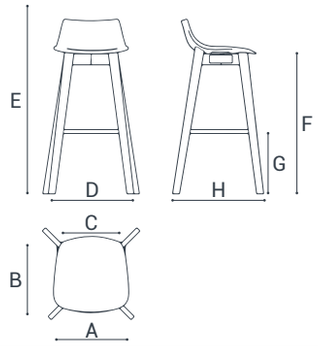

DATOS TÉCNICOS | TECHNICAL DATA

	A	B	C	D	E	F	G	H
Altura 65 Height 65 cm	41	42	32	47	79	65	16	48
Altura 80 Height 80 cm	41	42	32	51	94	80	37	53

ACABADOS | FINISHES

PATAS | LEGS

Madera Teñida Stained Wood	Blanqueada Bleached	Tostada Toasted	Canaletto Canaletto	Trufa Truffle
Madera Lacada Lacquered Wood	Blanco White	Antracita Anthracite	Negro Black	

ASIENTO | SEAT

Policarbonato Polycarbonate	Blanco White				
Policarbonato Transparente Transparent Polycarbonate	Transparente Transparent	Fumé Fumé	Naranja Orange	Rojo Red	Azul Blue

REPOSAPIÉS | FOOTREST

PATAS DE MADERA TEÑIDA: Mismo color que el asiento si es blanco o Fumé. Color aluminio para el resto de los casos
STAINED WOOD LEGS: Same color as seat if it is white or Fumé. Aluminium colour in any other case

PATAS DE MADERA LACADA: Mismo color que las patas
LACQUERED WOOD LEGS: Same color as legs

PUNTOS | POINTS

		ALTURA 65 | HEIGHT 65	ALTURA 80 | HEIGHT 80
PATAS LEGS		Madera Wood	Madera Wood
ASIENTO SEAT	Policarbonato Polycarbonate		

Puede hacer su pedido o calcular su presupuesto a través de nuestra Aplicación Online: **www.app.cancio.es**
You can make your order or calculate your budget through our Online Application: **www.app.cancio.es**

PODIO

Páginas | Pages: 94-95

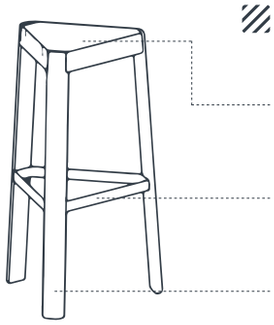

MATERIALES:
MATERIALS:

Asiento: Acero epoxy
Seat: Epoxy steel

Reposapiés: Acero epoxy
Footrest: Epoxy steel

Patas: Madera maciza de haya
Legs: Solid beech wood

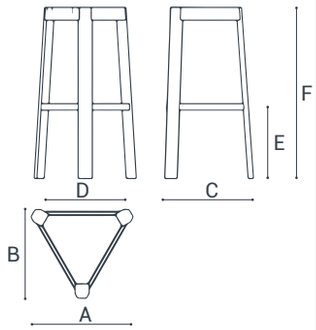

DATOS TÉCNICOS | TECHNICAL DATA

	A	B	C	D	E	F
Altura 65 Height 65 cm	39	34	46	37	20	65
Altura 80 Height 80 cm	39	34	48	38	35	80

ACABADOS | FINISHES

PATAS | LEGS

Madera Teñida Stained Wood	Blanqueada Bleached	Tostada Toasted	Canaletto Canaletto	Trufa Truffle
Madera Lacada Lacquered Wood	Blanco White	Antracita Anthracite	Negro Black	

ASIENTO Y REPOSAPIÉS | SEAT AND FOOTREST

Acero Epoxy Epoxy Steel	Blanco White	Antracita Anthracite	Negro Black

PUNTOS | POINTS

		ALTURA 65 | HEIGHT 65	ALTURA 80 | HEIGHT 80
PATAS LEGS		Madera Wood	Madera Wood
ASIENTO SEAT	Acero Epoxy Epoxy Steel		

Puede hacer su pedido o calcular su presupuesto a través de nuestra Aplicación Online: **www.app.cancio.es**
You can make your order or calculate your budget through our Online Application: **www.app.cancio.es**

TABURETE BAR | BAR STOOL

TABU

Páginas | Pages: 96-97

MATERIALES:
MATERIALS:

Asiento: Contrachapado de haya natural | Tapizado 22mm | Tessuto N!
Seat: Natural beech plywood | Upholstery 22mm | Tessuto

Columna: Acero epoxy
Column: epoxy steel

Base: Acero epoxy
Base: Epoxy steel

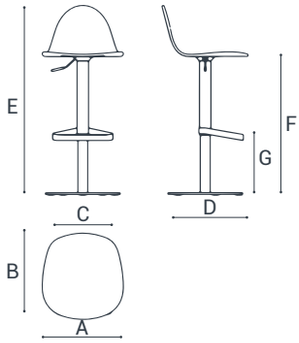

DATOS TÉCNICOS | TECHNICAL DATA

	A	B	C	D	E	F	G
cm	39	45	39	38	78/98	54/74	19/39

ACABADOS | FINISHES

BASE | BASE

Base redonda Circular base	Blanco White	Antracita Anthracite	Negro Black
Base cuadrada Squared base	Blanco White	Antracita Anthracite	Negro Black

COLUMNA | COLUMN
Mismo color que la base
Same color as base

ASIENTO | SEAT

Madera Teñida Stained Wood	Blanqueada Bleached	Tostada Toasted	Canaletto Canaletto	Trufa Truffle
Madera Lacada Lacquered Wood	Blanco White	Gris Metalizado Metal Grey	Antracita Anthracite	Negro Black
	Mostaza Mustard	Tórtola Turtledove	Rojo Red	Violeta Violet

Tapizado Upholstery

		Blanco White	Beige Beige	Tórtola Turtledove	Moka Moka	Mostaza Mustard	Naranja Orange	Rojo Red	Fucsia Fucsia	Violeta Violet	Verde Green	Azul Blue	Nube Cloud	Gris Grey	Antracita Anthracite	Negro Black
A	Nobel	●	●	●	●		●	●	●	●			●	●	●	●
	Mystic	●		●		●			●					●	●	
B	Kanon	●		●		●	●	●							●	
	Cotton		●	●		●	●	●				●				
	Scenic			●							●	●		●	●	

Tessuto N!
Tessuto

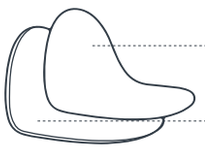

Almohadilla tapizada
Upholstered cushion
+
Madera contrachapada de haya
Beech plywood

Descubre más sobre el Tessuto en la página 77
More information about Tessuto on page 77

PUNTOS | POINTS

ASIENTO SEAT	Madera Wood	
	Tapizado Upholstery	A
		B
	Tessuto N! Tessuto	A
		B

PLAY

Páginas | Pages: 98-99

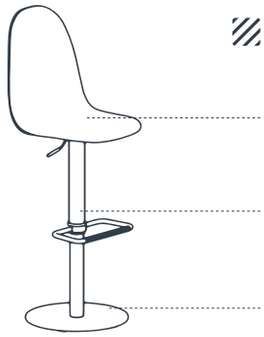

MATERIALES:
MATERIALS:

Asiento: Contrachapado de haya natural | Tapizado 22mm
Seat: Natural beech plywood | Upholstery 22mm

Columna: Acero epoxy | Acero cromado
Column: Epoxy steel | Chrome steel

Base: Acero epoxy | Acero inoxidable | Acero cromado
Base: Epoxy steel | Stainless steel | Chrome steel

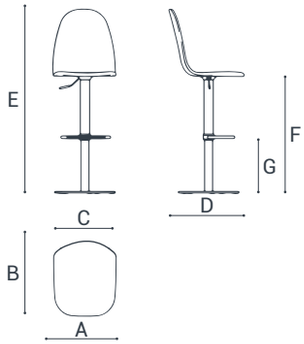

DATOS TÉCNICOS | TECHNICAL DATA

	A	B	C	D	E	F	G
cm	39	40	33	38	98/118	56/76	16/37

ACABADOS | FINISHES

BASE | BASE

Base redonda Circular base	Blanco White	Antracita Anthracite	Negro Black	Acero Inoxidable Stainless Steel
Base cuadrada Squared base	Blanco White	Antracita Anthracite	Negro Black	Acero Inoxidable Stainless Steel
Base acampanada Bell-shaped base	Acero Cromado Chrome Steel			

COLUMNA | COLUMN

Mismo color que la base
Same color as base

! Con la base Acero Inoxidable la columna es siempre Acero Cromado
When the base is Stainless Steel, the column is always Chrome steel

ASIENTO | SEAT

Madera Teñida **Stained Wood**	Blanqueada Bleached	Tostada Toasted	Canaletto Canaletto	Trufa Truffle
Madera Lacada **Lacquered Wood**	Blanco White	Gris Metalizado Metal Grey	Antracita Anthracite	Negro Black
	Mostaza Mustard	Tórtola Turtledove	Rojo Red	Violeta Violet

Tapizado Upholstery		Blanco White	Beige Beige	Tórtola Turtledove	Moka Moka	Mostaza Mustard	Naranja Orange	Rojo Red	Fucsia Fucsia	Violeta Violet	Verde Green	Azul Blue	Nube Cloud	Gris Grey	Antracita Anthracite	Negro Black
A	Nobel	●	●	●	●		●	●	●	●			●	●	●	●
	Mystic	●		●		●			●					●	●	
B	Kanon	●		●		●	●	●							●	
	Cotton		●	●		●	●	●				●				
	Scenic			●							●	●		●	●	

PUNTOS | POINTS

BASE BASE		Acero Epoxy Epoxy Steel	Acero Cromado Chrome Steel	Acero Inoxidable Stainless Steel
ASIENTO SEAT	Madera Wood			
	Tapizado Upholstery A			
	Tapizado Upholstery B			

CHEF

Páginas | Pages: 100-101

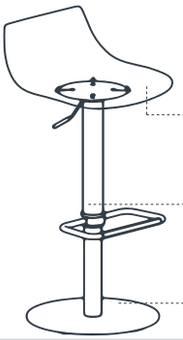

MATERIALES:
MATERIALS:

Asiento: Policarbonato
Seat: Polycarbonate

Columna: Acero epoxy | Acero cromado
Column: Epoxy steel | Chrome steel

Base: Acero epoxy | Acero inoxidable | Acero cromado
Base: Epoxy steel | Stainless steel | Chrome steel

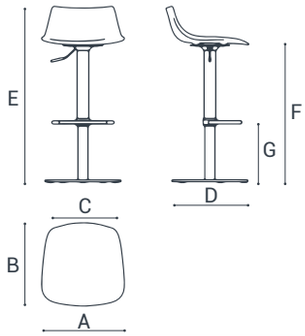

DATOS TÉCNICOS | TECHNICAL DATA

	A	B	C	D	E	F	G
cm	41	41	31,5	38	73/94	55/76	16/37

ACABADOS | FINISHES

BASE | BASE

Base redonda Circular base	Blanco White	Antracita Anthracite	Negro Black	Acero Inoxidable Stainless Steel
Base cuadrada Squared base	Blanco White	Antracita Anthracite	Negro Black	Acero Inoxidable Stainless Steel
Base acampanada Bell-shaped base	Acero Cromado Chrome Steel			

COLUMNA | COLUMN

Mismo color que la base
Same color as base

! Con la base Acero Inoxidable la columna es siempre Acero Cromado
When the base is Stainless Steel, the column is always Chrome steel

ASIENTO | SEAT

Policarbonato Polycarbonate	Blanco White				
Policarbonato Transparente Transparent Polycarbonate	Transparente Transparent	Fumé Fumé	Naranja Orange	Rojo Red	Azul Blue

PUNTOS | POINTS

BASE BASE	Acero Epoxy Epoxy Steel	Acero Cromado Chrome Steel	Acero Inoxidable Stainless Steel
ASIENTO SEAT — Policarbonato Polycarbonate			

Puede hacer su pedido o calcular su presupuesto a través de nuestra Aplicación Online: **www.app.cancio.es**
You can make your order or calculate your budget through our Online Application: **www.app.cancio.es**

VENTO

Páginas | Pages: 102-103

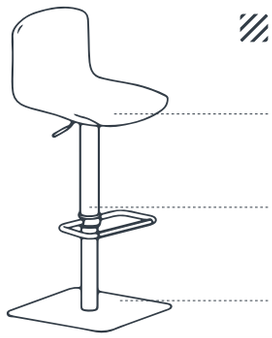

MATERIALES:
MATERIALS:

Foam Confort

Asiento: Tapizado 30mm
Seat: Upholstery 30mm

Columna: Acero epoxy | Acero cromado
Column: Epoxy steel | Chrome seel

Base: Acero epoxy | Acero inoxidable | Acero cromado
Base: Epoxy steel | Stainless steel | Chrome steel

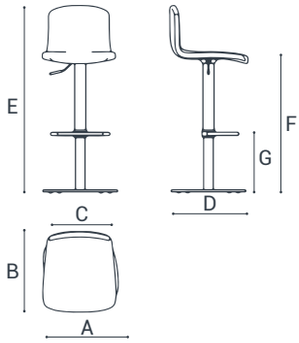

DATOS TÉCNICOS | TECHNICAL DATA

	A	B	C	D	E	F	G
cm	38,5	40,5	33	38	82/103	56/78	16/37

ACABADOS | FINISHES

BASE | BASE

Base redonda Circular base	Blanco White	Antracita Anthracite	Negro Black	Acero Inoxidable Stainless Steel
Base cuadrada Squared base	Blanco White	Antracita Anthracite	Negro Black	Acero Inoxidable Stainless Steel
Base acampanada Bell-shaped base	Acero Cromado Chrome Steel			

COLUMNA | COLUMN

Mismo color que la base
Same color as base

Con la base Acero Inoxidable la columna es siempre Acero Cromado
When the base is Stainless Steel, the column is always Chrome steel

ASIENTO | SEAT

Tapizado Upholstery		Blanco White	Beige Beige	Tórtola Turtledove	Moka Moka	Mostaza Mustard	Naranja Orange	Rojo Red	Fucsia Fucsia	Violeta Violet	Verde Green	Azul Blue	Nube Cloud	Gris Grey	Antracita Anthracite	Negro Black
A	Nobel	●	●	●	●		●	●	●	●			●	●	●	●
	Mystic	●		●		●			●					●	●	
B	Kanon	●		●		●	●	●							●	
	Cotton		●	●		●	●	●				●				
	Scenic			●							●	●		●	●	

Descubre más sobre el Foam Confort en la página 77
More information about Foam Confort on page 77

PUNTOS | POINTS

BASE BASE		Acero Epoxy Epoxy Steel	Acero Cromado Chrome Steel	Acero Inoxidable Stainless Steel
ASIENTO SEAT	Tapizado Foam Confort Upholstery Foam Confort A			
	B			

Puede hacer su pedido o calcular su presupuesto a través de nuestra Aplicación Online: **www.app.cancio.es**
You can make your order or calculate your budget through our Online Application: **www.app.cancio.es**

MAGIC

Páginas | Pages: 104-105

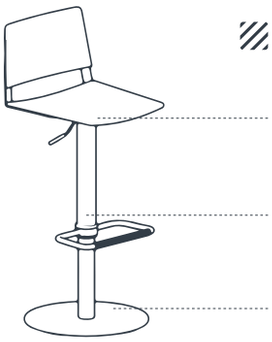

MATERIALES:
MATERIALS:

Asiento y respaldo: Contrachapado de haya natural
Seat and back: Natural beech plywood

Columna: Acero epoxy | Acero cromado
Column: Epoxy steel | Chrome steel

Base: Acero epoxy | Acero inoxidable | Acero cromado
Base: Epoxy steel | Stainless steel | Chrome steel

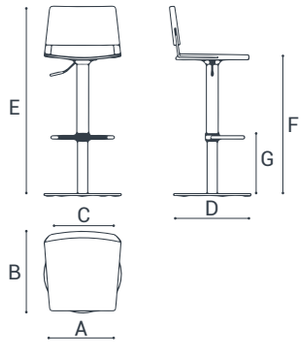

DATOS TÉCNICOS | TECHNICAL DATA

	A	B	C	D	E	F	G
cm	34	37	33	38	79/100	55/77	16/37

ACABADOS | FINISHES

BASE | BASE

Base redonda Circular base	Blanco White	Antracita Anthracite	Negro Black	Acero Inoxidable Stainless Steel
Base cuadrada Squared base	Blanco White	Antracita Anthracite	Negro Black	Acero Inoxidable Stainless Steel
Base acampanada Bell-shaped base	Acero Cromado Chrome Steel			

COLUMNA | COLUMN

Mismo color que la base
Same color as base

! Con la base Acero Inoxidable la columna es siempre Acero Cromado
When the base is Stainless Steel, the column is always Chrome steel

ASIENTO Y RESPALDO | SEAT AND BACK

Madera Lacada
Lacquered Wood

Blanco White	Gris Metalizado Metal Grey	Antracita Anthracite	Negro Black	
Mostaza Mustard	Tórtola Turtledove	Rojo Red	Violeta Violet	

PUNTOS | POINTS

	Acero Epoxy Epoxy Steel	Acero Cromado Chrome Steel	Acero Inoxidable Stainless Steel
BASE BASE			
ASIENTO SEAT — Madera Lacquered			

Puede hacer su pedido o calcular su presupuesto a través de nuestra Aplicación Online: **www.app.cancio.es**
You can make your order or calculate your budget through our Online Application: **www.app.cancio.es**

PANDA

Páginas | Pages: 106-107

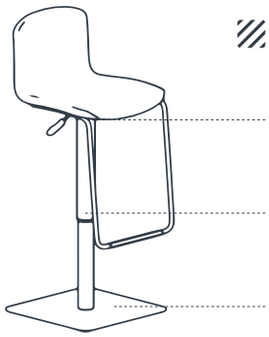

MATERIALES:
MATERIALS:

Foam Confort

Asiento: Contrachapado de haya natural | Tapizado 30mm
Seat: Natural beech plywood | Upholstery 30mm

Columna: Acero Cromado
Column: Chrome Steel

Base: Acero inoxidable | Acero cromado
Base: Stainless steel | Chrome steel

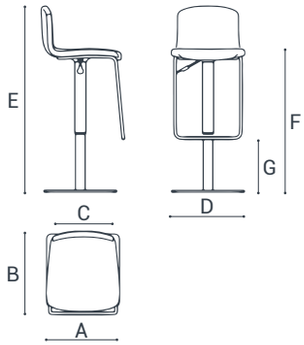

DATOS TÉCNICOS | TECHNICAL DATA

	A	B	C	D	E	F	G
cm	38	40	33	38	77/105	58/79	16/37

ACABADOS | FINISHES

BASE | BASE

Base redonda Circular base		Acero Inoxidable Stainless Steel	
Base cuadrada Squared base		Acero Inoxidable Stainless Steel	
Base acampanada Bell-shaped base		Acero Cromado Chrome Steel	

COLUMNA | COLUMN

Mismo color que la base
Same color as base

! Con la base Acero Inoxidable la columna es siempre Acero Cromado
When the base is Stainless Steel, the column is always Chrome steel

ASIENTO | SEAT

Madera Teñida Stained Wood	Blanqueada Bleached	Tostada Toasted	Canaletto Canaletto	Trufa Truffle
Madera Lacada Lacquered Wood	Blanco White	Gris Metalizado Metal Grey	Antracita Anthracite	Negro Black
	Mostaza Mustard	Tórtola Turtledove	Rojo Red	Violeta Violet

Tapizado Upholstery		Blanco White	Beige Beige	Tórtola Turtledove	Moka Moka	Mostaza Mustard	Naranja Orange	Rojo Red	Fucsia Fucsia	Violeta Violet	Verde Green	Azul Blue	Nube Cloud	Gris Grey	Antracita Anthracite	Negro Black
A	Nobel	●	●	●	●		●	●	●	●			●	●	●	●
	Mystic	●		●		●			●					●	●	
B	Kanon	●		●		●	●	●							●	
	Cotton		●	●		●	●	●				●				
	Scenic			●							●	●		●	●	

PUNTOS | POINTS

		Acero Cromado Chrome Steel	Acero Inoxidable Stainless Steel
BASE BASE			
ASIENTO SEAT	Madera Wood		
	Tapizado Foam Confort A Upholstery Foam Confort		
	B		

WIN

Páginas | Pages: 108-109

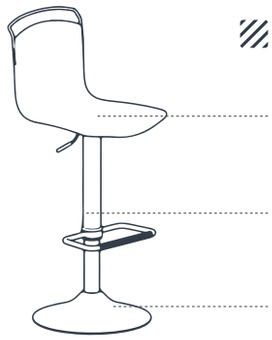

MATERIALES:
MATERIALS:

Asiento: Contrachapado de haya natural
Seat: Natural beech plywood

Columna: Acero epoxy | Acero cromado
Column: Epoxy steel | Chrome steel

Base: Acero epoxy | Acero inoxidable | Acero cromado
Base: Epoxy steel | Stainless steel | Chrome steel

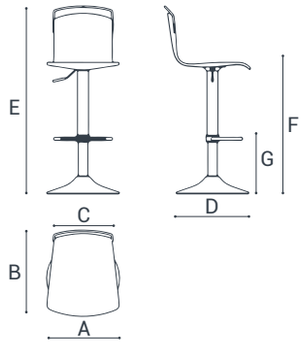

DATOS TÉCNICOS | TECHNICAL DATA

	A	B	C	D	E	F	G
cm	38	40	33	38	77/105	58/79	16/37

ACABADOS | FINISHES

BASE | BASE

Base redonda Circular base	Blanco White	Antracita Anthracite	Negro Black	Acero Inoxidable Stainless Steel
Base cuadrada Squared base	Blanco White	Antracita Anthracite	Negro Black	Acero Inoxidable Stainless Steel
Base acampanada Bell-shaped base	Acero Cromado Chrome Steel			

COLUMNA | COLUMN

Mismo color que la base
Same color as base

Con la base Acero Inoxidable la columna es siempre Acero Cromado
When the base is Stainless Steel, the column is always Chrome steel

ASIENTO | SEAT

Madera Teñida **Stained Wood**	Blanqueada Bleached	Tostada Toasted	Canaletto Canaletto	Trufa Truffle
Madera Lacada **Lacquered Wood**	Blanco White	Gris Metalizado Metal Grey	Antracita Anthracite	Negro Black
	Mostaza Mustard	Tórtola Turtledove	Rojo Red	Violeta Violet

PUNTOS | POINTS

BASE BASE		Acero Epoxy Epoxy Steel	Acero Cromado Chrome Steel	Acero Inoxidable Stainless Steel
ASIENTO SEAT	Madera Wood			

Puede hacer su pedido o calcular su presupuesto a través de nuestra Aplicación Online: **www.app.cancio.es**
You can make your order or calculate your budget through our Online Application: **www.app.cancio.es**

ZOOM

Páginas | Pages: 110-111

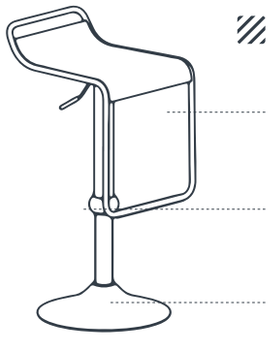

MATERIALES:
MATERIALS:

Asiento: Contrachapado de haya natural | Cuero regenerado
Seat: Natural beech plywood | Regenerated leather

Columna: Acero cromado
Column: Chrome steel

Base: Acero cromado
Base: Chrome steel

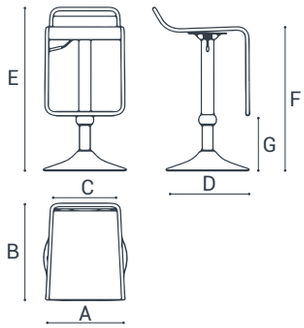

DATOS TÉCNICOS | TECHNICAL DATA

	A	B	C	D	E	F	G
cm	36	42	33	38	64/89	58/79	16/37

ACABADOS | FINISHES

BASE | BASE

Base acampanada
Bell-shaped base

Acero Cromado
Chrome Steel

COLUMNA | COLUMN

Siempre de acero cromado
Always chrome steel

ASIENTO | SEAT

Madera Lacada
Lacquered Wood

Blanco / White
Gris Metalizado / Metal Grey
Antracita / Anthracite
Negro / Black
Mostaza / Mustard
Tórtola / Turtledove
Rojo / Red
Violeta / Violet

Cuero Regenerado
Regenerated Leather

Blanco / White
Moka / Moka
Negro / Black

PUNTOS | POINTS

BASE BASE	Acero Cromado Chrome Steel
ASIENTO SEAT	Madera Wood
	Cuero regenerado Regenerated leather

Puede hacer su pedido o calcular su presupuesto a través de nuestra Aplicación Online: **www.app.cancio.es**
You can make your order or calculate your budget through our Online Application: **www.app.cancio.es**

app.**cancio**.es

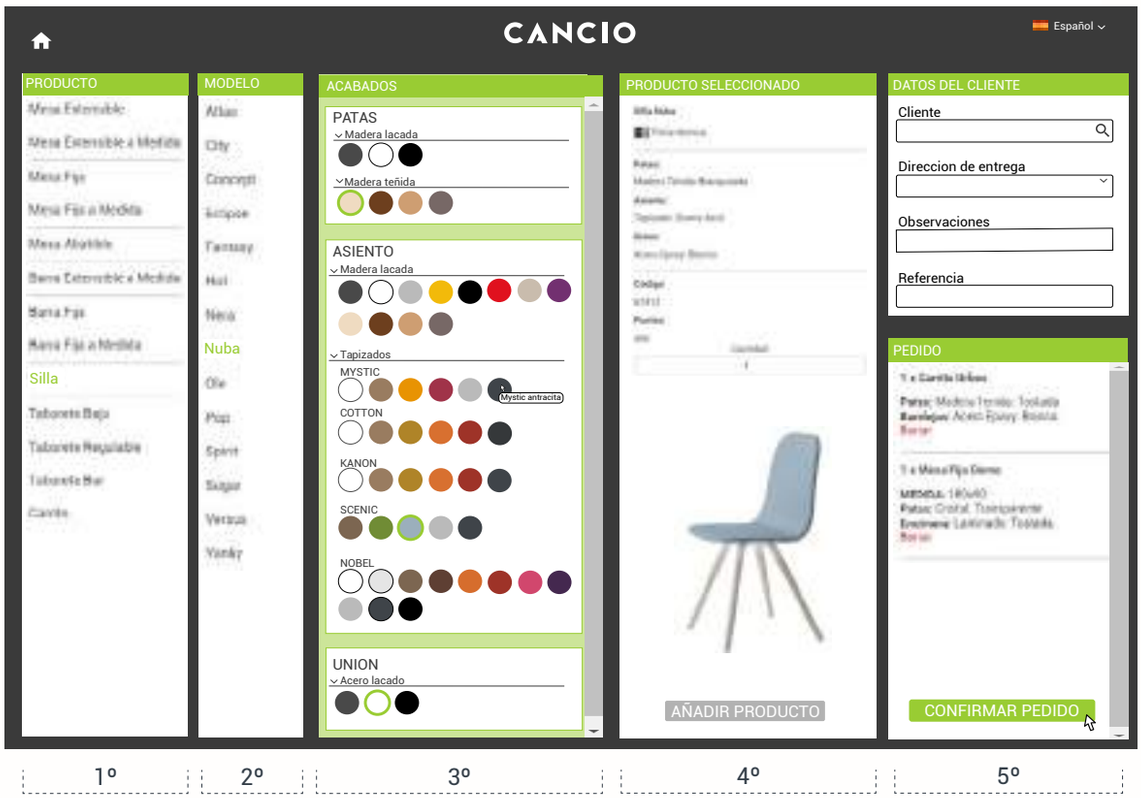

1º Selecciona producto
2º Selecciona modelo
3º Selecciona medidas y acabados
4º Comprueba los datos seleccionados
5º Envía directamente el pedido o añade más artículos

1º Select product
2º Select model
3º Select measurements and finishes
4º Check the selected data
5º Send directly the order or add more items

PRESUPUESTO | PEDIDO
ENQUIRY FORM | ORDER

E-mail comercial@cancio.es
Teléfono | Phone number +34 983 721 596
Fax +34 983 721 511

VULCANO

PRESUPUESTO | ENQUIRY FORM

A = _____ Max 200cm Min 60cm

B = _____ Max 50cm Min 32cm

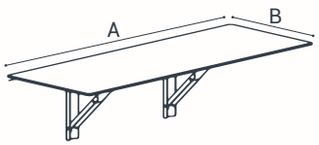

PEDIDO | ORDER

- ◯ 80x39
- ◯ 90x42
- ◯ 100x40
- ◯ 115x42
- ◯ 150x40

ACABADOS | FINISHES

ENCIMERA | WORKTOP

Laminado Laminate

A	◯ Blanqueada Bleached	◯ Tostada Toasted	◯ Canaletto Canaletto	◯ Trufa Truffle
B	◯ Concrete	◯ Carbon	◯ Blanco super poro Super pore white	◯ Antracita Anthracite

Cristal Glass

C	◯ Antracita Brillo Glossy Anthracite	◯ Negro Brillo Glossy Black	◯ Rojo Brillo Glossy Red	◯ Tórtola Brillo Glossy Turtledove
D	◯ Blanco Brillo Glossy White	◯ Blanco Mate Matt White		

Porcelánico Ceramic

E	◯ Beton	◯ Cement	◯ Basalt	◯ Nero
F	◯ Artic	◯ Calacatta	◯ Iron Moss	

ESCUADRAS | FRAMING SQUARE

Acero Epoxy Epoxy Steel — ◯ Antracita Anthracite

Código cliente | Customer code	**Referencia pedido** Order reference
Nombre | Name	
Localidad- Provincia | Town-State	
Contacto | Contact person — **Teléfono** | Phone number	

Puede hacer su pedido o calcular su presupuesto a través de nuestra Aplicación Online: **www.app.cancio.es**
You can make your order or calculate your budget through our Online Application: **www.app.cancio.es**

PRESUPUESTO | PEDIDO
ENQUIRY FORM | ORDER

E-mail comercial@cancio.es
Teléfono | Phone number +34 983 721 596
Fax +34 983 721 511

LOGIC

PRESUPUESTO | ENQUIRY FORM

A = Max 240cm Min 55cm

B = Max 100cm Min 50cm

C = 90cm

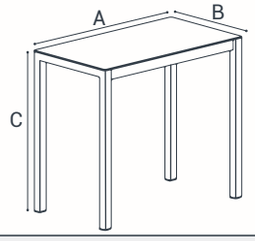

PEDIDO | ORDER

- ◯ 100x60
- ◯ 110x70
- ◯ 120x70
- ◯ 125x80

ACABADOS | FINISHES

PATAS | LEGS

Acero Epoxy Epoxy Steel	◯ Blanco White	◯ Antracita Anthracite	◯ Negro Black	◯ Aluminio Aluminium

ENCIMERA | WORKTOP

Laminado Laminate	A	◯ Blanqueada Bleached	◯ Tostada Toasted	◯ Canaletto Canaletto	◯ Trufa Truffle
	B	◯ Concrete	◯ Carbon	◯ Blanco super poro Super pore white	
		◯ Roble Blanco White Oak	◯ Roble Natural Natural Oak		
Cristal Glass	C	◯ Antracita Brillo Glossy Anthracite	◯ Negro Brillo Glossy Black	◯ Rojo Brillo Glossy Red	◯ Tórtola Brillo Glossy Turtledove
	D	◯ Blanco Brillo Glossy White	◯ Blanco Mate Matt White		
Porcelánico Ceramic	E	◯ Beton	◯ Cement	◯ Basalt	◯ Nero
	F	◯ Artic	◯ Calacatta	◯ Iron Moss	
Sin encimera Without worktop		◯ Sin encimera Without worktop			

Código cliente | Customer code	**Referencia pedido** Order reference
Nombre | Name	
Localidad- Provincia | Town-State	
Contacto | Contact person — **Teléfono** | Phone number	

Puede hacer su pedido o calcular su presupuesto a través de nuestra Aplicación Online: **www.app.cancio.es**
You can make your order or calculate your budget through our Online Application: **www.app.cancio.es**

PRESUPUESTO
ENQUIRY FORM

E-mail comercial@cancio.es
Teléfono | Phone number +34 983 721 596
Fax +34 983 721 511

MULTIPLA

PRESUPUESTO | ENQUIRY FORM

A = ____

BARRA FIJA | FIX BAR TABLE: **Max 240 cm / Min 35 cm**
BARRA EXTENSIBLE | EXTENSIBLE BAR TABLE: **Max 240 cm / Min 75 cm**

B = ____

BARRA FIJA | FIX BAR TABLE: **Max 100 cm / Min 35 cm**
BARRA EXTENSIBLE | EXTENSIBLE BAR TABLE: **Max 100 cm / Min 60 cm**

C = ____

BARRA FIJA | FIX BAR TABLE: **Max 105 cm / Min 30 cm**
BARRA EXTENSIBLE | EXTENSIBLE BAR TABLE: **Max 105 cm / Min 30 cm**

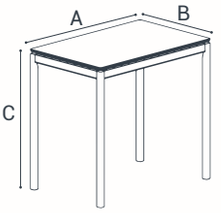

VERSIÓN | VERSION

○ **FIJA** / FIX

○ **EXTENSIBLE** / EXTENDIBLE

ACABADOS | FINISHES

PATAS | LEGS

Aluminio / Aluminium
- ○ **Aluminio Anodizado Plata** / Silver Anodized Aluminium
- ○ **Aluminio Cromado** / Chrome Aluminium

Sección / Section
- ○ 40x40
- ○ 60x60

Ruedas / Wheels
- ○ **Si** / Yes
- ○ **No** / No

ARMAZÓN | FRAME

Laminado / Laminate
- ○ **Blanqueada** / Bleached
- ○ **Tostada** / Toasted
- ○ **Canaletto** / Canaletto
- ○ **Trufa** / Truffle
- ○ **Cromado** / Chrome
- ○ **Blanco Wax** / Wax White
- ○ **Negro** / Black
- ○ **Antracita** / Anthracite
- ○ **Rojo** / Red
- ○ **Tórtola** / Turtledove
- ○ **Gris Metalizado** / Metal Grey

ENCIMERA | WORKTOP

Laminado / Laminate

A
- ○ **Blanqueada** / Bleached
- ○ **Tostada** / Toasted
- ○ **Canaletto** / Canaletto
- ○ **Trufa** / Truffle

B
- ○ **Roble Blanco** / White Oak
- ○ **Roble Natural** / Natural Oak
- ○ **Blanco super poro** / Super pore white
- ○ **Concrete**
- ○ **Carbon**

! Solo disponible en MULTIPLA FIJA
Only available in FIX MULTIPLA

Cristal / Glass

C
- ○ **Antracita Brillo** / Glossy Anthracite
- ○ **Negro Brillo** / Glossy Black
- ○ **Rojo Brillo** / Glossy Red
- ○ **Tórtola Brillo** / Glossy Turtledove

D
- ○ **Blanco Brillo** / Glossy White
- ○ **Blanco Mate** / Matt White

Porcelánico / Ceramic

E
- ○ **Beton**
- ○ **Cement**
- ○ **Basalt**
- ○ **Nero**

F
- ○ **Artic**
- ○ **Calacatta**
- ○ **Iron Moss**

Sin encimera / Without worktop
- ○ **Sin encimera** / Without worktop

Código cliente | Customer code	**Referencia pedido** Order reference
Nombre | Name	
Localidad- Provincia | Town-State	
Contacto | Contact person — **Teléfono** | Phone number	

Puede hacer su pedido o calcular su presupuesto a través de nuestra Aplicación Online: **www.app.cancio.es**
You can make your order or calculate your budget through our Online Application: **www.app.cancio.es**

PESOS Y VOLÚMENES | WEIGHTS AND VOLUMES

BARRAS | BARS

90º

		Peso Weight (kg)	Volúmen total Total volume (m³)	Bultos Packages	Manipulación Manipulation
ARMAZÓN+PATA | FRAME+LEG					
	80x55	13,20	0,18	2	2
	80x65	14,40	0,21	2	2
	120x55	15,10	0,21	2	2
	120x65	16,20	0,25	2	2
	140x55	16,05	0,23	2	2
	140x65	17,10	0,27	2	2
ENCIMERA+ARMAZÓN+PATA | WORKTOP+FRAME+LEG					
Laminado Laminate	80x55	17,65	0,18	2	2
	80x65	19,65	0,21	2	2
	120x55	21,75	0,21	2	2
	120x65	24,05	0,25	2	2
	140x55	23,80	0,23	2	2
	140x65	26,30	0,27	2	2
Cristal Glass	80x55	24,40	0,18	2	2
	80x65	27,70	0,21	2	2
	120x55	32,00	0,21	2	2
	120x65	36,20	0,25	2	2
	140x55	35,75	0,23	2	2
	140x65	40,50	0,27	2	2
Porcelánico Ceramic	80x55	22,25	0,18	2	2
	80x65	25,10	0,21	2	2
	120x55	28,75	0,21	2	2
	120x65	32,40	0,25	2	2
	140x55	32,00	0,23	2	2
	140x65	36,00	0,27	2	2
ENCIMERA+ARMAZÓN+CASCADA | WORKTOP+FRAME+CASCADE					
Laminado Laminate	80x55	23,20	0,18	2	2
	80x65	26,20	0,21	2	2
	120x55	27,30	0,21	2	2
	120x65	30,60	0,25	2	2
	140x55	29,35	0,23	2	2
	140x65	32,85	0,27	2	2
Cristal Glass	80x55	39,80	0,18	2	2
	80x65	45,95	0,21	2	2
	120x55	47,40	0,21	2	2
	120x65	54,50	0,25	2	2
	140x55	51,15	0,23	2	2
	140x65	58,75	0,27	2	2
Porcelánico Ceramic	80x55	34,95	0,18	2	2
	80x65	40,20	0,21	2	2
	120x55	41,45	0,21	2	2
	120x65	47,50	0,25	2	2
	140x55	44,70	0,23	2	2
	140x65	51,10	0,27	2	2

Circus

		Peso Weight (kg)	Volúmen total Total volume (m³)	Bultos Packages	Manipulación Manipulation
Fenix	ø70	22,30	0,08	1	1
	ø80	23,75	0,08	1	1
Cristal Glass	ø70	25,20	0,08	1	1
	ø80	27,55	0,08	1	1
Porcelánico Ceramic	ø70	24,25	0,08	1	1
	ø80	26,30	0,08	1	1

Click

		Peso Weight (kg)	Volúmen total Total volume (m³)	Bultos Packages	Manipulación Manipulation
Compacmel	80x25	10,75	0,19	1	1
	110x25	13,70	0,25	1	1

Coma

		Peso Weight (kg)	Volúmen total Total volume (m³)	Bultos Packages	Manipulación Manipulation
FIJA | FIX					
Laminado Laminate	110x70	26,40	0,24	2	2
	120x80	29,25	0,29	2	2
	140x90	33,55	0,32	2	2
	160x90	36,00	0,35	2	2
	180x90	38,40	0,37	2	2
Fenix	110x70	27,90	0,24	2	2
	120x80	31,20	0,29	2	2
	140x90	36,05	0,32	2	2
	160x90	38,85	0,35	2	2
	180x90	41,60	0,37	2	2
Cristal Glass	110x70	37,40	0,24	2	2
	120x80	43,00	0,29	2	2
	140x90	51,55	0,32	2	2
	160x90	56,55	0,35	2	2
	180x90	61,50	0,37	2	2
Porcelánico Ceramic	110x70	38,30	0,24	2	2
	120x80	44,15	0,29	2	2
	140x90	53,10	0,32	2	2
	160x90	58,30	0,35	2	2
	180x90	63,50	0,37	2	2
EXTENSIBLE | EXTENSIBLE					
Laminado Laminate	110x70	37,65	0,24	2	2
	120x80	42,29	0,28	2	2
	140x90	49,10	0,32	2	2
	160x90	56,40	0,35	2	2
	180x90	59,45	0,37	2	2
Fenix	110x70	38,15	0,24	2	2
	120x80	42,95	0,28	2	2
	140x90	49,90	0,32	2	2
	160x90	57,40	0,35	2	2
	180x90	60,50	0,37	2	2
Cristal Glass	110x70	52,35	0,24	2	2
	120x80	60,60	0,28	2	2
	140x90	71,95	0,44	3	2
	160x90	84,55	0,49	3	2
	180x90	89,85	0,53	3	2
Porcelánico Ceramic	110x70	53,20	0,24	2	2
	120x80	60,45	0,28	2	2
	140x90	72,15	0,44	3	2
	160x90	84,10	0,49	3	2
	180x90	89,75	0,53	3	2

PESOS Y VOLÚMENES | WEIGHTS AND VOLUMES

BARRAS | BARS

Cumbre

ALTURA 90 | HEIGHT 90

		Peso Weight (kg)	Volúmen total Total volume (m³)	Bultos Packages	Manipulación Manipulation
Cristal Glass	110x40	26,05	0,11	1	2
	160x40	39,30	0,17	1	2
Porcelánico Ceramic	110x40	28,30	0,11	1	2
	160x40	45,00	0,17	1	2

ALTURA 105 | HEIGHT 105

		Peso Weight (kg)	Volúmen total Total volume (m³)	Bultos Packages	Manipulación Manipulation
Cristal Glass	110x40	27,45	0,11	1	2
	160x40	40,95	0,17	1	2
Porcelánico Ceramic	110x40	29,75	0,11	1	2
	160x40	46,70	0,17	1	2

Fix

ENCIMERA+ARMAZÓN | WORKTOP+FRAME

		Peso Weight (kg)	Volúmen total Total volume (m³)	Bultos Packages	Manipulación Manipulation
Laminado Laminate	80x55	11,30	0,07	1	2
	80x65	13,35	0,09	1	2
	120x55	16,95	0,11	1	2
	120x65	20,05	0,13	1	2
	140x55	19,80	0,13	1	2
	140x65	23,40	0,15	1	2
Cristal Glass	80x55	19,65	0,07	1	2
	80x65	23,20	0,09	1	2
	120x55	29,45	0,11	1	2
	120x65	34,80	0,13	1	2
	140x55	34,35	0,13	1	2
	140x65	40,60	0,15	1	2
Porcelánico Ceramic	80x55	25,80	0,07	1	2
	80x65	30,45	0,09	1	2
	120x55	38,70	0,11	1	2
	120x65	45,70	0,13	1	2
	140x55	45,15	0,13	1	2
	140x65	53,30	0,15	1	2

ARMAZÓN+PATA METAL | FRAME+METAL LEG

	Peso Weight (kg)	Volúmen total Total volume (m³)	Bultos Packages	Manipulación Manipulation
80x55	17,50	0,16	2	2
80x65	20,15	0,19	2	2
120x55	23,15	0,20	2	2
120x65	26,85	0,23	2	2
140x55	26,00	0,21	2	2
140x65	30,20	0,25	2	2

ENCIMERA+ARMAZÓN+PATA METAL | WORKTOP+FRAME+METAL LEG

		Peso Weight (kg)	Volúmen total Total volume (m³)	Bultos Packages	Manipulación Manipulation
Laminado Laminate	80x55	17,50	0,16	2	2
	80x65	20,15	0,19	2	2
	120x55	23,15	0,20	2	2
	120x65	26,85	0,23	2	2
	140x55	26,00	0,21	2	2
	140x65	30,20	0,25	2	2
Cristal Glass	80x55	25,80	0,16	2	2
	80x65	30,00	0,19	2	2
	120x55	35,60	0,20	2	2
	120x65	41,60	0,23	2	2
	140x55	40,55	0,21	2	2
	140x65	47,40	0,25	2	2
Porcelánico Ceramic	80x55	23,65	0,16	2	2
	80x65	27,45	0,19	2	2
	120x55	32,40	0,20	2	2
	120x65	37,75	0,23	2	2
	140x55	36,75	0,21	2	2
	140x65	42,90	0,25	2	2

Fix

ARMAZÓN+PATA CRISTAL | FRAME+GLASS LEG

	Peso Weight (kg)	Volúmen total Total volume (m³)	Bultos Packages	Manipulación Manipulation
80x55	29,75	0,16	2	2
80x65	35,00	0,19	2	2
120x55	35,40	0,19	2	2
120x65	41,65	0,23	2	2
140x55	38,25	0,21	2	2
140x65	45,00	0,25	2	2

ENCIMERA+ARMAZÓN+PATA CRISTAL | WORKTOP+FRAME+GLASS LEG

		Peso Weight (kg)	Volúmen total Total volume (m³)	Bultos Packages	Manipulación Manipulation
Laminado Laminate	80x55	29,75	0,16	2	2
	80x65	35,00	0,19	2	2
	120x55	35,40	0,19	2	2
	120x65	41,65	0,23	2	2
	140x55	38,22	0,21	2	2
	140x65	45,00	0,25	2	2
Cristal Glass	80x55	38,05	0,16	2	2
	80x65	44,85	0,19	2	2
	120x55	47,85	0,19	2	2
	120x65	56,40	0,23	2	2
	140x55	52,80	0,21	2	2
	140x65	62,20	0,25	2	2
Porcelánico Ceramic	80x55	35,90	0,16	2	2
	80x65	42,25	0,19	2	2
	120x55	44,65	0,19	2	2
	120x65	52,60	0,23	2	2
	140x55	49,00	0,21	2	2
	140x65	57,75	0,25	2	2

ENCIMERA+ARMAZÓN+CASCADA | WORKTOP+FRAME+CASCADE

		Peso Weight (kg)	Volúmen total Total volume (m³)	Bultos Packages	Manipulación Manipulation
Laminado Laminate	80x55	23,05	0,16	2	2
	80x65	26,70	0,19	2	2
	120x55	28,70	0,20	2	2
	120x65	33,40	0,23	2	2
	140x55	31,50	0,21	2	2
	140x65	36,75	0,25	2	2
Cristal Glass	80x55	41,20	0,16	2	2
	80x65	48,25	0,19	2	2
	120x55	51,05	0,20	2	2
	120x65	59,85	0,23	2	2
	140x55	55,95	0,21	2	2
	140x65	65,65	0,25	2	2
Porcelánico Ceramic	80x55	36,35	0,16	2	2
	80x65	42,50	0,19	2	2
	120x55	45,10	0,20	2	2
	120x65	52,85	0,23	2	2
	140x55	49,45	0,21	2	2
	140x65	58,00	0,25	2	2

PESOS Y VOLÚMENES | WEIGHTS AND VOLUMES

BARRAS | BARS

Free

ARMAZÓN+PATA | FRAME+LEG

		Peso Weight (kg)	Volúmen total Total volume (m³)	Bultos Packages	Manipulación Manipulation
	80x55	13,53	0,18	2	2
	80x65	14,60	0,21	2	2
	120x55	15,30	0,21	2	2
	120x65	16,40	0,25	2	2
	140x55	16,30	0,23	2	2
	140x65	17,40	0,27	2	2

ENCIMERA+ARMAZÓN+PATA | WORKTOP+FRAME+PATA

		Peso Weight (kg)	Volúmen total Total volume (m³)	Bultos Packages	Manipulación Manipulation
Laminado Laminate	80x55	17,80	0,18	2	2
	80x65	19,85	0,21	2	2
	120x55	21,95	0,21	2	2
	120x65	24,25	0,25	2	2
	140x55	24,10	0,23	2	2
	140x65	26,60	0,27	2	2
Cristal Glass	80x55	24,70	0,18	2	2
	80x65	27,90	0,21	2	2
	120x55	32,20	0,21	2	2
	120x65	36,40	0,25	2	2
	140x55	36,00	0,23	2	2
	140x65	40,80	0,27	2	2
Porcelánico Ceramic	80x55	22,60	0,18	2	2
	80x65	25,30	0,21	2	2
	120x55	28,95	0,21	2	2
	120x65	32,60	0,25	2	2
	140x55	32,25	0,23	2	2
	140x65	36,30	0,27	2	2

ENCIMERA+ARMAZÓN+CASCADA | WORKTOP+FRAME+CASCADE

		Peso Weight (kg)	Volúmen total Total volume (m³)	Bultos Packages	Manipulación Manipulation
Laminado Laminate	80x55	23,50	0,18	2	2
	80x65	26,40	0,21	2	2
	120x55	27,50	0,21	2	2
	120x65	30,80	0,25	2	2
	140x55	29,60	0,23	2	2
	140x65	33,15	0,27	2	2
Cristal Glass	80x55	40,15	0,18	2	2
	80x65	46,15	0,21	2	2
	120x55	47,60	0,21	2	2
	120x65	54,70	0,25	2	2
	140x55	51,40	0,23	2	2
	140x65	59,05	0,27	2	2
Porcelánico Ceramic	80x55	35,30	0,18	2	2
	80x65	40,40	0,21	2	2
	120x55	41,65	0,21	2	2
	120x65	47,70	0,25	2	2
	140x55	44,95	0,23	2	2
	140x65	51,40	0,27	2	2

Logic

		Peso Weight (kg)	Volúmen total Total volume (m³)	Bultos Packages	Manipulación Manipulation
Laminado Laminate	90x55	19,00	0,09	1	1
	100x60	21,00	0,11	1	1
	110x70	23,70	0,14	1	1
	120x70	25,30	0,15	1	1
	125x80	27,55	0,18	1	2
Cristal Glass	90x55	22,80	0,09	1	1
	100x60	25,65	0,11	1	1
	110x70	29,65	0,14	1	1
	120x70	31,80	0,15	1	1
	125x80	35,25	0,18	1	2
Porcelánico Ceramic	90x55	26,30	0,09	1	1
	100x60	29,90	0,11	1	1
	110x70	35,00	0,14	1	1
	120x70	37,65	0,15	1	1
	125x80	42,30	0,18	1	2

Peliccan

		Peso Weight (kg)	Volúmen total Total volume (m³)	Bultos Packages	Manipulación Manipulation
Fenix	ø70	17,60	0,08	1	1
	ø80	19,10	0,08	1	1
Cristal Glass	ø70	20,55	0,08	1	1
	ø80	22,90	0,08	1	1
Porcelánico Ceramic	ø70	19,60	0,08	1	1
	ø80	21,65	0,08	1	1

Podio

		Peso Weight (kg)	Volúmen total Total volume (m³)	Bultos Packages	Manipulación Manipulation
Acero Epoxy Epoxy Steel	60x60	24,00	0,09	2	1
	80x80	31,00	0,12	1	1
	100x60	32,00	0,09	1	1
	120x70	41,00	0,12	1	1

Slide

ARMAZÓN+PATA | FRAME+LEG

		Peso Weight (kg)	Volúmen total Total volume (m³)	Bultos Packages	Manipulación Manipulation
	80x55	22,50	0,18	3	2
	80x65	25,15	0,20	3	2
	120x55	23,45	0,20	2	2
	120x65	27,15	0,23	2	2
	140x55	26,30	0,21	2	2
	140x65	30,50	0,25	2	2

ENCIMERA+ARMAZÓN+PATA | WORKTOP+FRAME+LEG

		Peso Weight (kg)	Volúmen total Total volume (m³)	Bultos Packages	Manipulación Manipulation
Laminado Laminate	80x55	22,50	0,18	3	2
	80x65	25,15	0,20	3	2
	120x55	23,45	0,20	2	2
	120x65	27,15	0,23	2	2
	140x55	26,30	0,21	2	2
	140x65	30,45	0,25	2	2
Cristal Glass	80x55	30,80	0,18	3	2
	80x65	35,00	0,20	3	2
	120x55	35,90	0,20	2	2
	120x65	41,90	0,23	2	2
	140x55	40,80	0,21	2	2
	140x65	47,70	0,25	2	2
Porcelánico Ceramic	80x55	28,65	0,18	3	2
	80x65	32,45	0,20	3	2
	120x55	32,70	0,20	2	2
	120x65	38,05	0,23	2	2
	140x55	37,05	0,21	2	2
	140x65	43,20	0,25	2	2

PESOS Y VOLÚMENES | WEIGHTS AND VOLUMES

BARRAS | BARS

Slide

ENCIMERA+ARMAZÓN+CASCADA | WORKTOP+FRAME+CASCADE

		Peso Weight (kg)	Volúmen total Total volume (m³)	Bultos Packages	Manipulación Manipulation
Laminado Laminate	80x55	28,05	0,18	3	2
	80x65	31,70	0,20	3	2
	120x55	29,00	0,20	2	2
	120x65	33,68	0,23	2	2
	140x55	31,80	0,21	2	2
	140x65	37,00	0,25	2	2
Cristal Glass	80x55	44,25	0,18	3	2
	80x65	50,90	0,20	3	2
	120x55	49,35	0,20	2	2
	120x65	57,80	0,23	2	2
	140x55	54,25	0,21	2	2
	140x65	63,60	0,25	2	2
Porcelánico Ceramic	80x55	39,40	0,18	3	2
	80x65	45,15	0,20	3	2
	120x55	43,40	0,20	2	2
	120x65	50,80	0,23	2	2
	140x55	47,80	0,21	2	2
	140x65	55,95	0,25	2	2

Snack

ARMAZÓN | FRAME

		Peso Weight (kg)	Volúmen total Total volume (m³)	Bultos Packages	Manipulación Manipulation
	80x55	11,00	0,07	1	2
	80x65	11,65	0,09	1	2
	120x55	13,60	0,11	1	2
	120x65	14,30	0,13	1	2
	140x55	14,95	0,13	1	2
	140x65	15,60	0,15	1	2

ENCIMERA+ARMAZÓN | WORKTOP+FRAME

		Peso Weight (kg)	Volúmen total Total volume (m³)	Bultos Packages	Manipulación Manipulation
Laminado Laminate	80x55	15,40	0,07	1	2
	80x65	16,90	0,09	1	2
	120x55	20,30	0,11	1	2
	120x65	22,15	0,13	1	2
	140x55	22,70	0,13	1	2
	140x65	24,80	0,15	1	2
Cristal Glass	80x55	22,25	0,07	1	2
	80x65	24,90	0,09	1	2
	120x55	30,50	0,11	1	2
	120x65	34,30	0,13	1	2
	140x55	34,70	0,13	1	2
	140x65	39,00	0,15	1	2
Porcelánico Ceramic	80x55	20,00	0,07	1	2
	80x65	22,35	0,09	1	2
	120x55	27,30	0,11	1	2
	120x65	30,45	0,13	1	2
	140x55	30,90	0,13	1	2
	140x65	34,50	0,15	1	2

BARRAS | BARS

Vulcano

		Peso Weight (kg)	Volúmen total Total volume (m³)	Bultos Packages	Manipulación Manipulation
Laminado Laminate	80x38	7,45	0,03	1	1
	90x42	8,80	0,04	1	1
	100x40	9,20	0,04	1	1
	115x42	10,90	0,05	1	1
	150x40	13,20	0,06	1	1
Cristal Glass	80x38	7,35	0,03	1	1
	90x42	8,75	0,04	1	1
	100x40	9,10	0,04	1	1
	115x42	10,75	0,05	1	1
	150x40	13,00	0,06	1	1
Porcelánico Ceramic	80x38	9,50	0,03	1	1
	90x42	11,40	0,04	1	1
	100x40	11,90	0,04	1	1
	115x42	14,15	0,05	1	1
	150x40	17,20	0,06	1	1

TABURETES BAR | BAR STOOL

(1 ud / Bulto) (1 un / Package)	Peso Weight (kg)	Volúmen total Total volume (m³)	Bultos Packages
Chef	13,60	0,17	1
City	8,75	0,29	1
Concept	8,95	0,25	1
Eclipse 65	8,10	0,24	1
Eclipse 80	11,20	0,26	1
Fantasy 65	7,65	0,24	1
Fantasy 80	8,05	0,32	1
Magic	15,6	0,16	1
Nera	9,70	0,29	1
Ole 65	10,90	0,28	1
Ole 80	11,50	0,28	1
Panda	15,65	0,16	1
Petris 65	5,55	0,17	1
Petris 75	6,40	0,21	1
Play	7,30	0,21	1
Podio 65	6,50	0,17	1
Podio 80	7,70	0,23	1
Seven 65	8,45	0,21	1
Seven 80	8,85	0,23	1
Tabu	12,20	0,17	1
Vento	15,15	0,17	1
Win	8,45	0,17	1
Zoom	11,05	0,17	1

CONDICIONADO GENERAL DE VENTA

1. Esta tarifa, identificada con el número 40, anula e invalida las anteriores. Se entiende que están fuera de fabricación todos los artículos que no figuren en la presente tarifa, aunque aparezcan en catálogo.

2. El fabricante se reserva el derecho a realizar modificaciones técnicas o de diseño en los productos, e incluso retirarlos de fabricación, sin previo aviso.

3. Las acotaciones de las medidas especificadas en la presente tarifa pueden experimentar variaciones de +/- 5% por necesidades de fabricación.

4. Con el fin de evitar errores de transcripción en los pedidos, Cancio solo se responsabilizará de la correcta gestión de aquellos que reciba por email, fax o la aplicación de pedidos app.cancio.es

5. Portes peninsulares pagados para pedidos superiores a 300€. Por debajo de esta cifra, se aplicará un cargo en factura de 10€.

6. Las entregas de mercancía solamente se realizan en locales comerciales o centros logísticos; en ningún caso en domicilios particulares.

7. No se admitirán devoluciones de producto sin autorización expresa y sin su embalaje original. La devolución de artículos por razones no imputables a Cancio conllevarán el abono por el 80% de su valor originalmente facturado.

8. La mercancía que se expide mediante agencias de transporte ajenas a Cancio viaja asegurada contra roturas y daños causados en el propio transporte. Cancio no se hará cargo de los deterioros que no sean notificados durante las 24 horas posteriores a la recepción de la mercancía.

9. Los pequeños puntos o imperfecciones que puedan presentar las encimeras de porcelánico entran dentro de las tolerancias establecidas por los proveedores de dicho material siempre que éstos sean hasta de 2mm de diámetro por metro cuadrado. Cancio no garantiza la continuidad de la veta o diseño de este material entre la encimera principal y los extensibles de las mesas.

10. Cancio no se hará responsable de las imperfecciones que los vidrios puedan llegar a presentar tras la limpieza de la superficie en su uso doméstico. Cancio recomienda el uso de un paño suave y detergente neutro para su limpieza.

11. Cancio no se hará responsable de la total uniformidad y semejanza entre las diferentes piezas de madera que puedan componer un producto, pues la diversidad de tonos y vetas es inherente a la naturaleza de esta materia prima.

12. I.V.A. no incluido.

13. El consentimiento para la ejecución de operaciones de pago que se efectúen mediante la modalidad de “Adeudo directo SEPA” se entenderá indefinido en tanto continúen las relaciones comerciales entre ambas partes contratantes, quedando el fabricante autorizado para el giro de todos los recibos correspondientes a las facturas que se originen como consecuencia de las mismas, conforme a la ley 16/2009 de servicios de pago y la normativa SEPA (Reglamento UE 260/2012)

14. Cancio garantiza sus productos para todos los defectos de conformidad existentes en el momento de la entrega por un periodo de 24 meses a contar desde la fecha de la factura del producto. Salvo prueba en contrario, se presumirá que las faltas de conformidad que se manifiesten en los 6 meses posteriores a la entrega ya existían cuando el producto se entregó. Para el siguiente período de 18 meses de vigencia de la garantía, deberá ser el consumidor quien pruebe la existencia del defecto de conformidad del bien y su existencia al momento de la entrega. En caso contrario no será de aplicación la garantía.

15. Ambas partes, haciendo renuncia de su propio fuero, se someten a la jurisdicción de los Juzgados y Tribunales de Valladolid para cualquier eventual cuestión litigiosa derivada de las operaciones mercantiles realizadas con los productos de esta tarifa.

GENERAL TERMS OF SALE

1. This Price list, identified as number 40, shall annul and invalidate previous ones.

2. The manufacturer reserves itself the right to introduce any technical or design modification that it may consider as suitable.

3. The limits of the measures shown on the present Price List may experience variations of +/- 5% due to technical reasons.

4. In order to avoid mistakes in the transcription of orders, Cancio shall only be responsible for properly delivering those orders received on a writing bases, through the email, fax or the application app.cancio.es

5. Deliveries can be only done in commercial stores or logistic centers, and not in particular homes.

6. Product returns shall not be permitted unless an express authorization is given and the original packaging shall be requested.

7. Deliveries are insured against breakage and damages. It is essential that the consignee makes a complaint to the carrier within 24 hours from the delivery reception.

8. Small defects proper of ceramic tops shall not be considered as a reason for claims if those are smaller than 2mm of diameter per square meter. Cancio can not guarantee the continuity of design in ceramics of main worktop and extensions.

9. Cancio will be not responsible of those defects in glass after its cleaning in its domestic use. Cancio recommends the use of a light towel and a neutral detergent for its cleaning.

10. Taxes not included.

11. Cancio will guarantee any possible defect on the product on the moment of the delivery of goods during a period of 24 months since the invoice date.

12. Both contracting parties, by renouncing their own privileges, submit to the jurisdiction of the Courts and Tribunals of Valladolid (Spain) as concerns any litigious questions that could arise from the commercial transactions undertaken with the products included in this price list.

Photography:
Carlos E. Bueno Pascual
Sandra Núñez Alonso

Design and layout:
Sandra Núñez Alonso

Product development:
Rocío Sánchez de Prada
Sandra Núñez Alonso

Cancio Fábrica de Muebles, S.A.

Ctra. Esquileo s/n
47639 · Villalba de los Alcores · Valladolid
ESPAÑA

Tlf. +34 983 721 596
Fax. +34 983 721 511
sales@cancio.es

www.cancio.es

May 2017 Edition

Folow us on: